No. PE-S4L-31TCMA

TCM®

PARTS CATALOGUE

DIESEL ENGINE

① S4L-31TCM

② S4L-T31TCM

MITSUBISHI

E/G TYPE	APPLICABLE MODEL 適用機種	
	Model 機種名	Symbol 記号
①	FD10C12	41B
	FD15C12	41G
	FD18C12	41J
	FD10T12	41C
	FD15T12	41H
	FD18T12	41K
②	FD20C18	42A
	FD25C18	42C
	FD20T18	42B
	FD25T18	42E

TCM CORPORATION

ご使用のまえに

このパーツカタログは，TCM フォークリフト のエンジンの構成部品を収録しています。

部品ご注文について

部品ご注文の際は，必ず車両の形式・製造番号（号車），エンジンの形式・製造番号（号機），部品番号および注文数を明示してください。車両の製造番号（号車）は車両銘板に，エンジンの製造番号（号機）は，シリンダブロックに打刻で表示しています。

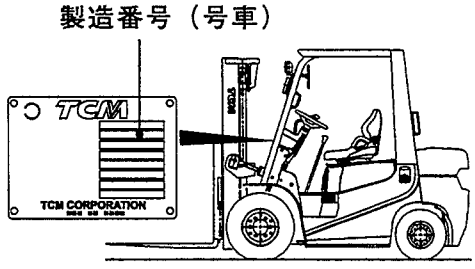

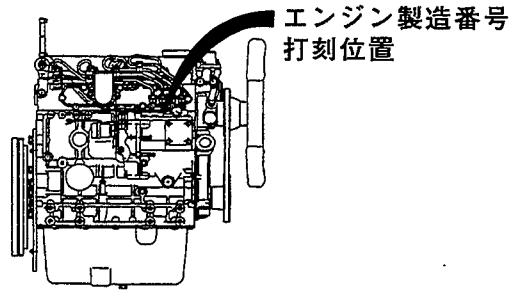

ご使用について

部品名称はわかっているが，部品番号を知りたいときは，……

→ 目次を見て，部番リストの図番号（FIG. No.）を見付けます。

組付け位置はわかっているが，部品番号を知りたいときは，……

→ 目次を見て，部番リストの図番号（FIG. No.）を見付けます。

→ イラストの確認，部品番号の検索，号車（号機）の確認をします。

→ 正確な部品番号，形状，名称や履歴がわかります。

略語および記号

ＡＳＳＹ	組立品を示します。
Ｏ．Ｓ．	オーバサイズ仕様部品を示します。
Ｕ．Ｓ．	アンダサイズ部品を示します。
ＳＴＤ	標準装備品を示します。
＊	セットおよびキットの販売部品を示します。
ＡＲ	必要に応じた数を使用します。
＋	図示していません。
FORWARD	ファン側が前方であることを示します。
t	厚みを示します。
z	歯数を示します。

部品は，品質向上のため予告なく変更することがありますので，あらかじめご了承ください。

INTRODUCTION

This Parts Catalogue contains the component parts of the engine mounted on **TCM FORKLIFT TRUCK**.

How to order parts

When ordering, be sure to specify the model name and serial number (machine number), engine type and serial number (engine number) of your machine, as well as the part number and desired quantity for each part. The machine serial number (machine number) is indicated on the machine name plate, the engine serial number (engine number) is punched on the cylinder block.

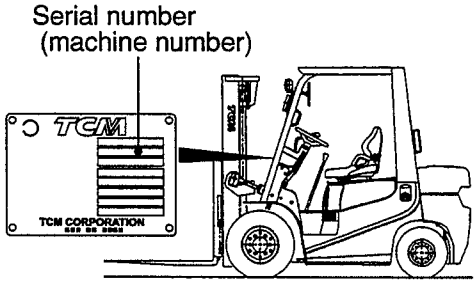

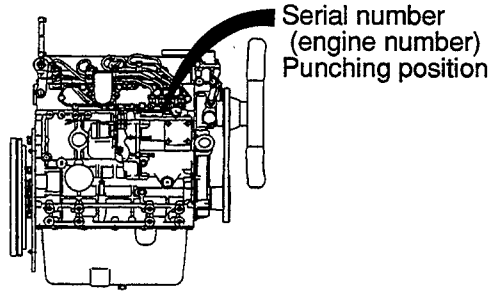

How to use the Parts Catalogue

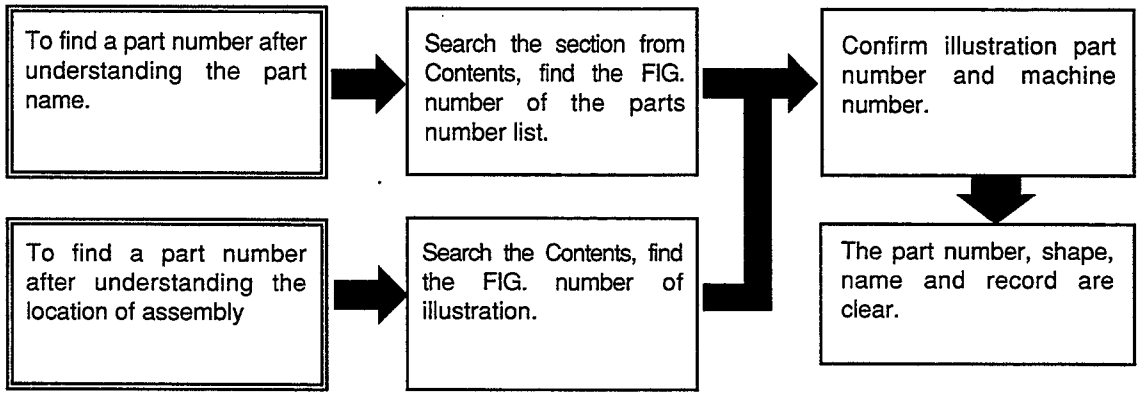

Abbreviations and symbols

ASSY ····· Assembled unit.
O.S. ····· Oversize.
U.S. ····· Undersize.
STD ····· Standard.
* ····· The marketable part set or kit.
AR ····· Quantity required.
+ ····· Not illustrated.
FORWARD ·· It is shown that a fan side is the forward.
t ····· Thickness.
z ····· Number of teech on the gear.

Materals and specifications subject to change without notice.

APPLICABLE MODEL
適用機種

S4L-31TCM, S4L-T31TCM

TYPE	E/G TYPE	Model 機種名	Symbol 記号
A	S4L-31TCM	FD10C12	41B
		FD15C12	41G
		FD18C12	41J
		FD10T12	41C
		FD15T12	41H
		FD18T12	41K
B	S4L-T31TCM	FD20C18	42A
		FD25C18	42C
		FD20T18	42B
		FD25T18	42E

CONTENTS
目　　次

A: S4L-31TCM　B: S4L-T31TCM

SECTION	部　門	FIG.No. 図番号
OVERHAUL GASKET KIT	オーバホールガスケットキット	1
ENGINE BODY	エンジン本体	
CRANKCASE	クランクケース	2
MAIN BEARING & FLYWHEEL HOUSING	メインベアリング＆フライホイールハウジング	3
PISTON & CONNECTING ROD	ピストン＆コネクティングロッド	4
CRANKSHAFT & FLYWHEEL	クランクシャフト＆フライホイール	5
TIMING GEAR & CASE	タイミングギヤー＆ケース	6
OIL PAN	オイルパン	7
HEAD & VALVE MECHANISM	ヘッド＆バルブメカニズム	
CYLINDER HEAD	シリンダヘッド	8
ROCKER COVER & CAMSHAFT	ロッカカバー＆カムシャフト	9
VALVE MECHANISM	バルブメカニズム	10
INLET & EXHAUST	インレット＆エキゾースト	
INLET & EXHAUST MANIFOLD (A)	インレット＆エキゾーストマニホールド	11
INLET & EXHAUST MANIFOLD (B)	インレット＆エキゾーストマニホールド	12
TURBO CHARGER (INNER PARTS) (B)	ターボチャージャ(インナパーツ)	13
LUBRICATION	潤滑装置	
OIL PUMP (INNER PARTS)	オイルポンプ(インナパーツ)	14
OIL FILTER	オイルフィルタ	15
OIL PIPE (B)	オイルパイプ	16
OIL COOLER	オイルクーラ	17
COOLING	冷却装置	
COOLING SYSTEM (A)	クーリングシステム	18
COOLING SYSTEM (B)	クーリングシステム	19
FUEL	燃料装置	
FUEL SYSTEM	フューエルシステム	20
NOZZLE & HOLDER (INNER PARTS)	ノズル＆ホルダ(インナパーツ)	21
INJECTION PUMP (INNER PARTS)	インジェクションポンプ(インナパーツ)	22
GOVERNOR	ガバナ	23
FUEL FILTER (INNER PARTS)	フューエルフィルタ(インナパーツ)	24
ELECTRICAL	エレクトリカル	
ELECTRICAL PARTS	エレクトリカルパーツ	25
STARTER (INNER PARTS)	スタータ(インナパーツ)	26
ALTERNATOR (INNER PARTS)	オルタネータ(インナパーツ)	27
ACCESSORY PARTS	アクセサリパーツ	28
PARTS NUMBER INDEX	部品番号順索引表	1 ～ 2

FIG. 1 OVERHAUL GASKET KIT
オーバ゛ホールガ゛スケットキット

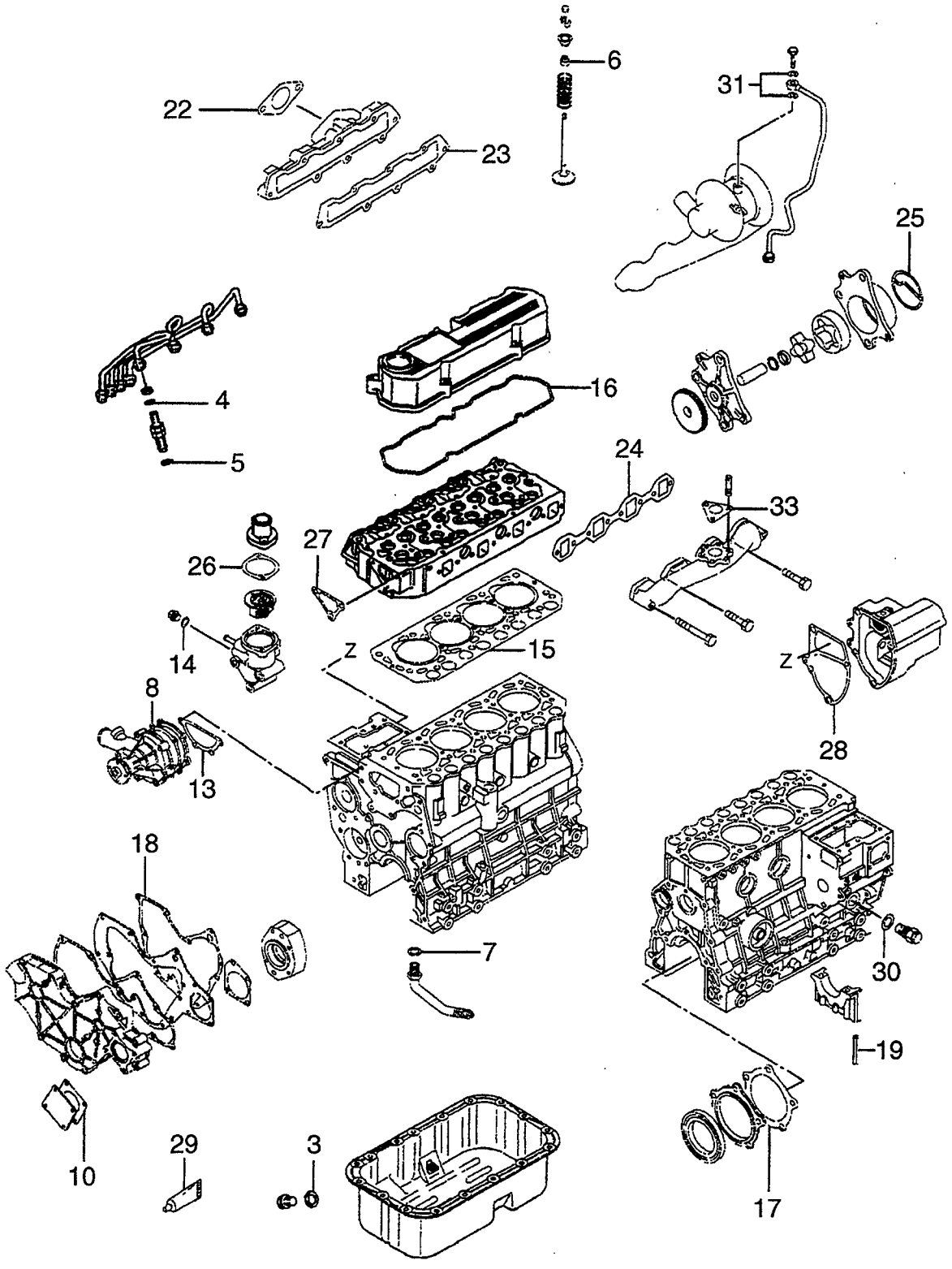

A: S4L-31TCM B: S4L-T31TCM

Item No. 見出番号	Part No. 部品番号	Mark 記号	Description 部品名称		Req'd 個数	Remarks : serial No. 備考：実施号車
K1	AG-31A94-02060		OVERHAUL GASKET KIT	ｵｰﾊﾞﾎｰﾙ ｶﾞｽｹｯﾄｷｯﾄ	1	A INC.3-8,10-19,21-30
K2	AG-31A94-01020		OVERHAUL GASKET KIT	ｵｰﾊﾞﾎｰﾙ ｶﾞｽｹｯﾄｷｯﾄ	1	B INC.1-10,12-33
1	AG-F3153-06000	+*	O RING	Oﾘﾝｸﾞ	1	B
2	AG-MD000312	+*	GASKET	ｶﾞｽｹｯﾄ	2	B
3	AG-MD050317	*	GASKET,OIL DRAIN	ｶﾞｽｹｯﾄ	1	
4	AG-MD068355	*	GASKET,FUEL RETURN	ｶﾞｽｹｯﾄ	4	
5	AG-MD070717	*	GASKET,HOLDER	ｶﾞｽｹｯﾄ	4	
6	AG-MD115472	*	SEAL,VALVE STEM	ｼｰﾙ	8	
7	AG-MF660036	*	GASKET	ｶﾞｽｹｯﾄ	1	
8	AG-MM409326	*	GASKET,WATER PUMP	ｶﾞｽｹｯﾄ	1	
9	AG-32C39-00200	+*	O RING	Oﾘﾝｸﾞ	1	B
10	AG-30A11-00101	*	GASKET,PUMP COVER	ｶﾞｽｹｯﾄ	2	
11	AG-30A30-00200	+*	GASKET	ｶﾞｽｹｯﾄ	1	A
12	AG-30A63-00101	+*	GASKET,TIE ROD COVER	ｶﾞｽｹｯﾄ	1	
13	AG-30H45-00101	*	GASKET,WATER PUMP	ｶﾞｽｹｯﾄ	1	
14	AG-30636-25901	*	GASKET	ｶﾞｽｹｯﾄ	3	A
-	AG-30636-25901	*	GASKET	ｶﾞｽｹｯﾄ	2	B
15	AG-31A01-33300	*	GASKET,CYLINDER HEAD	ｶﾞｽｹｯﾄ	1	
16	AG-31A04-33202	*	GASKET,ROCKER COVER	ｶﾞｽｹｯﾄ	1	
17	AG-31A07-11701	*	GASKET,OIL SEAL CASE	ｶﾞｽｹｯﾄ	1	
18	AG-31A07-11901	*	GASKET,FRONT PLATE	ｶﾞｽｹｯﾄ	1	
19	AG-31A07-12200	*	SEAL,SIDE	ｼｰﾙ	4	
20	AG-MD050082	+*	GASKET	ｶﾞｽｹｯﾄ	1	B
21	AG-31A11-11200	+*	GASKET,GEAR CASE	ｶﾞｽｹｯﾄ	1	
22	AG-31A30-00801	*	GASKET,INLET PIPE	ｶﾞｽｹｯﾄ	1	
23	AG-31A30-10902	*	GASKET,INLET COVER	ｶﾞｽｹｯﾄ	1	
24	AG-31A32-01200	*	GASKET,EXHAUST MANIFOLD	ｶﾞｽｹｯﾄ	1	
25	AG-31A35-02300	*	PACKING,BODY	ﾊﾟｯｷﾝｸﾞ	1	
26	AG-31A46-01200	*	GASKET,THERMOSTAT	ｶﾞｽｹｯﾄ	1	
27	AG-31A46-10101	*	GASKET,THERMO CASE	ｶﾞｽｹｯﾄ	1	
28	AG-31A63-12201	*	GASKET,GOVERNOR CASE	ｶﾞｽｹｯﾄ	1	
29	AG-32A91-05100	*	GASKET,LIQUID	ｶﾞｽｹｯﾄ	1	
30	AG-34340-00700	*	GASKET	ｶﾞｽｹｯﾄ	1	
31	AG-MF660063	*	GASKET	ｶﾞｽｹｯﾄ	2	B
32	AG-49172-17200	+*	GASKET	ｶﾞｽｹｯﾄ	1	B
33	AG-49172-17300	*	GASKET,TURBO	ｶﾞｽｹｯﾄ	1	B

FIG. 2 CRANKCASE
クランクケース

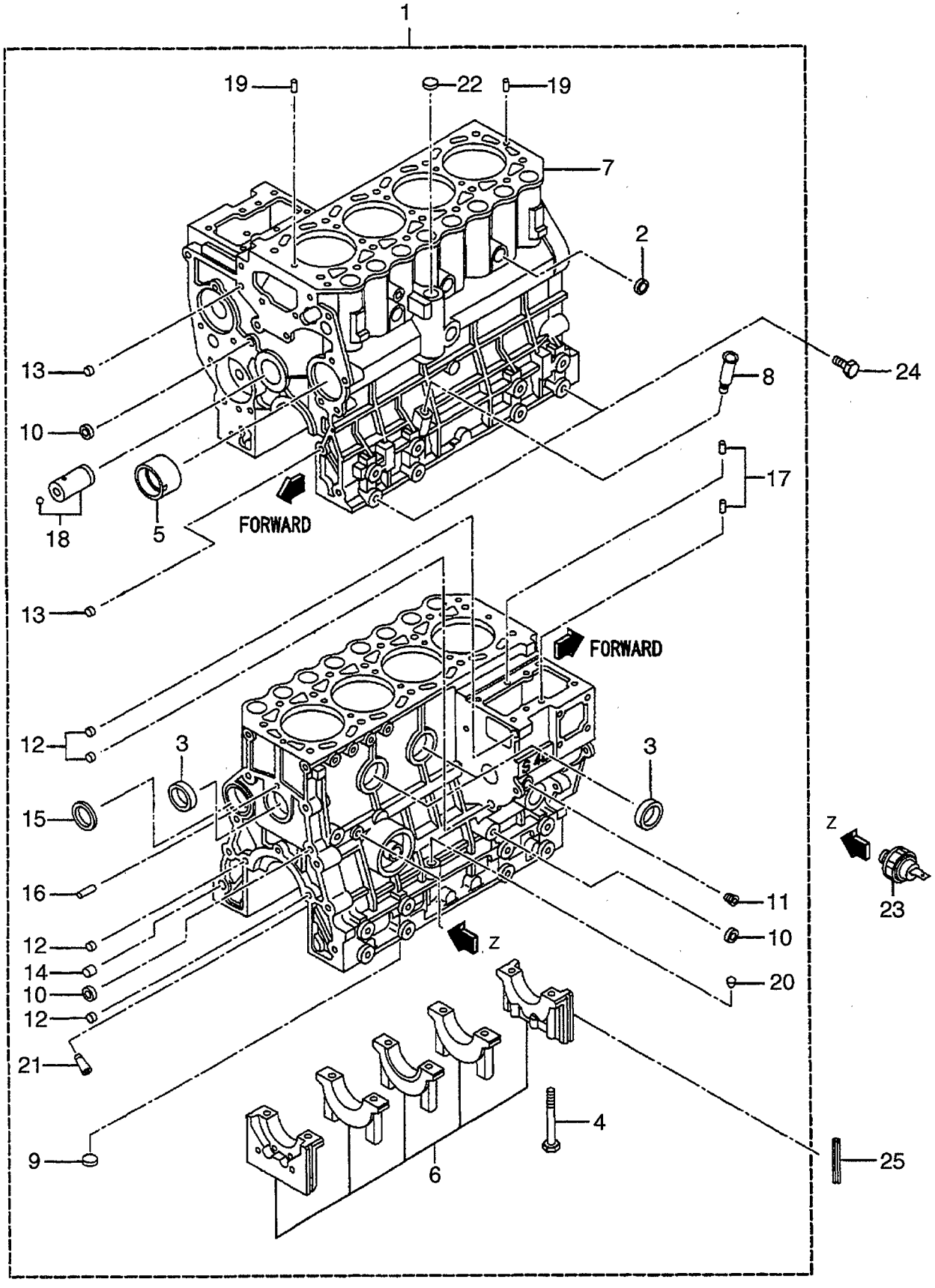

FIG. 2

A: S4L-31TCM B: S4L-T31TCM

Item No. 見出番号	Part No. 部品番号	Mark 記号	Description 部品名称		Req'd 個数	Remarks : serial No. 備考：実施号車
1	AG-31A07-32052		CRANKCASE	ｸﾗﾝｸｹｰｽ	1	A INC.2-22
-	AG-31A07-35011		CRANKCASE	ｸﾗﾝｸｹｰｽ	1	B INC.2-22
2	AG-04826-22000		CAP,SEALING	ｷｬｯﾌﾟ	3	
3	AG-04826-23500		CAP,SEALING	ｷｬｯﾌﾟ	3	
4	AG-31A07-00801		BOLT	ﾎﾞﾙﾄ	10	
5	AG-31A07-03100		BUSHING	ﾌﾞｯｼﾝｸﾞ	1	
6	NO PART NO.		BEARING CAP SET	ﾍﾞｱﾘﾝｸﾞｷｬｯﾌﾟｾｯﾄ	1	
7	NO PART NO.		CRANKCASE	ｸﾗﾝｸｹｰｽ	1	
8	AG-MM434729		RETAINER	ﾘﾃｰﾅ	1	
9	AG-MF665532		CAP,SEALING	ｷｬｯﾌﾟ	1	
10	AG-MF665533		CAP,SEALING	ｷｬｯﾌﾟ	3	
11	AG-MS661140		PLUG	ﾌﾟﾗｸﾞ	1	
12	AG-MS471104		BUSHING,KNOCK	ﾌﾞｯｼﾝｸﾞ	4	
13	AG-MS471105		BUSHING,KNOCK	ﾌﾞｯｼﾝｸﾞ	2	
14	AG-MS471110		BUSHING,KNOCK	ﾌﾞｯｼﾝｸﾞ	1	
15	AG-MF665511		PLUG,EXPANSION	ﾌﾟﾗｸﾞ	1	
16	AG-MF472404		PIN,DOWEL	ﾋﾟﾝ	1	
17	AG-MM409645		PIN,DOWEL	ﾋﾟﾝ	2	
18	AG-31A23-00051		SHAFT,IDLER	ｼｬﾌﾄ	1	
19	AG-F2846-05000		PIN,DOWEL	ﾋﾟﾝ	2	
20	AG-MD024256		PLUG	ﾌﾟﾗｸﾞ	1	
21	AG-31A07-02600		PIPE,OIL JET	ﾊﾟｲﾌﾟ	4	B
22	AG-MF665537		CAP,SEALING	ｷｬｯﾌﾟ	1	
23	AG-31A90-00300		SWITCH,OIL	ｽｲｯﾁ	1	
24	AG-F1035-12025		BOLT	ﾎﾞﾙﾄ	4	
25	AG-31A07-12200		SEAL,SIDE	ｼｰﾙ	4	

FIG. 3 MAIN BEARING & FLYWHEEL HOUSING
メインベアリング&フライホイールハウジング

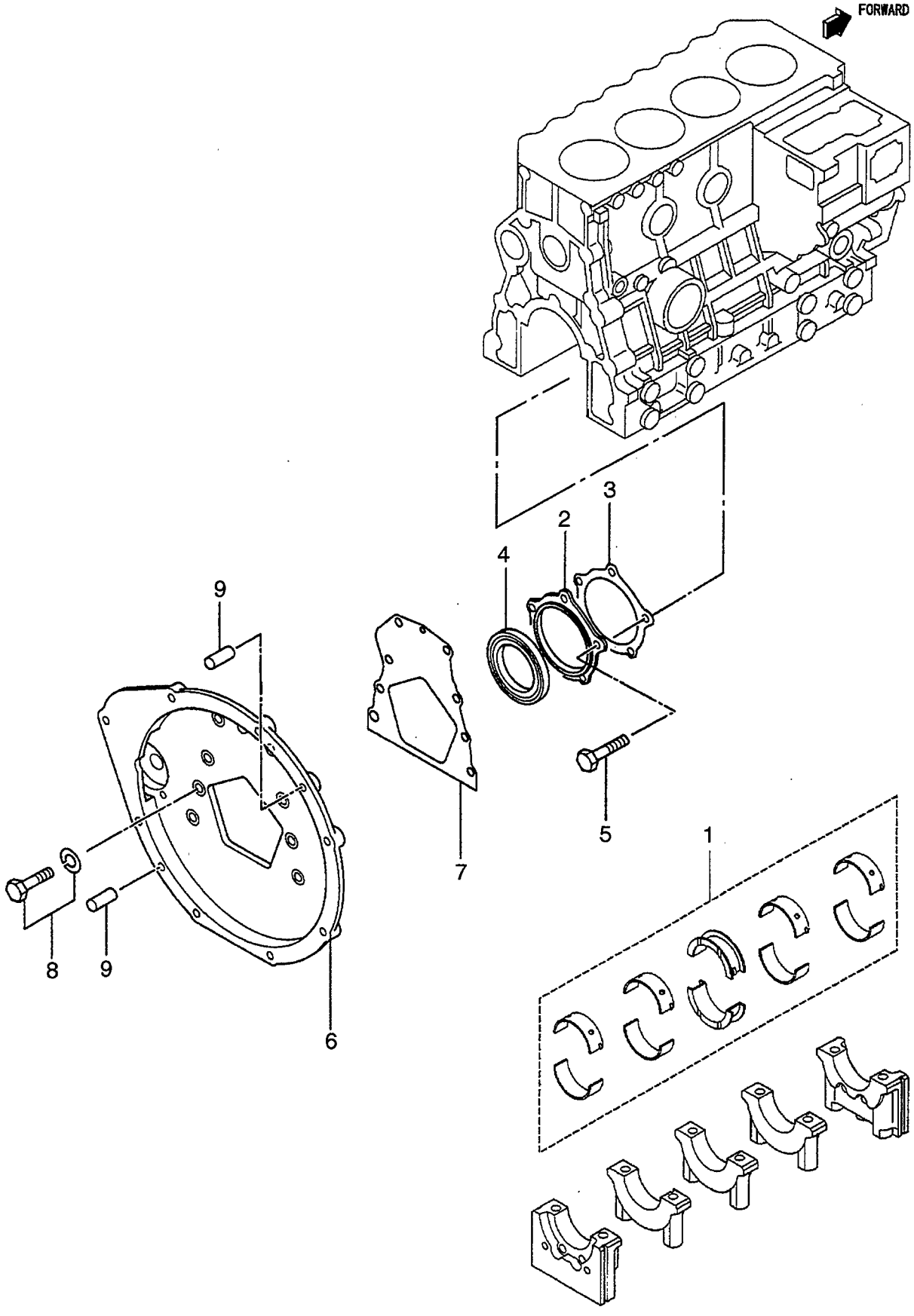

FIG. 3

A: S4L-31TCM B: S4L-T31TCM

Item No. 見出番号	Part No. 部品番号	Mark 記号	Description 部品名称		Req'd 個数	Remarks : serial No. 備考：実施号車
1	AG-MM437313		BEARING SET,MAIN	ﾍﾞｱﾘﾝｸﾞｾｯﾄ	1	A STD
-	AG-31A09-10050		BEARING SET,MAIN	ﾍﾞｱﾘﾝｸﾞｾｯﾄ	1	B STD
-	AG-MM437884		BEARING SET,MAIN	ﾍﾞｱﾘﾝｸﾞｾｯﾄ	1	A U.S.=0.25mm
-	AG-31A09-10060		BEARING SET,MAIN	ﾍﾞｱﾘﾝｸﾞｾｯﾄ	1	B U.S.=0.25mm
-	AG-MM437885		BEARING SET,MAIN	ﾍﾞｱﾘﾝｸﾞｾｯﾄ	1	A U.S.=0.50mm
-	AG-31A09-10070		BEARING SET,MAIN	ﾍﾞｱﾘﾝｸﾞｾｯﾄ	1	B U.S.=0.50mm
-	AG-MM437886		BEARING SET,MAIN	ﾍﾞｱﾘﾝｸﾞｾｯﾄ	1	A U.S.=0.75mm
-	AG-31A09-10080		BEARING SET,MAIN	ﾍﾞｱﾘﾝｸﾞｾｯﾄ	1	B U.S.=0.75mm
2	AG-31A07-11601		CASE,OIL SEAL	ｹｰｽ	1	
3	AG-31A07-11701		GASKET	ｶﾞｽｹｯﾄ	1	
4	AG-31A07-02300		SEAL,OIL	ｼｰﾙ	1	
5	AG-F1035-08020		BOLT	ﾎﾞﾙﾄ	5	
6	AG-31A12-00500		HOUSING,FLYWHEEL	ﾊｳｼﾞﾝｸﾞ	1	
7	AG-31A07-02401		GASKET,REAR	ｶﾞｽｹｯﾄ	1	
8	AG-MF241308		BOLT&WASHER	ﾎﾞﾙﾄ&ﾜｯｼｬ	8	
9	AG-F2846-12000		PIN,DOWEL	ﾋﾟﾝ	2	

FIG. 4 PISTON & CONNECTING ROD
ﾋﾟｽﾄﾝ&ｺﾈｸﾃｨﾝｸﾞﾛｯﾄﾞ

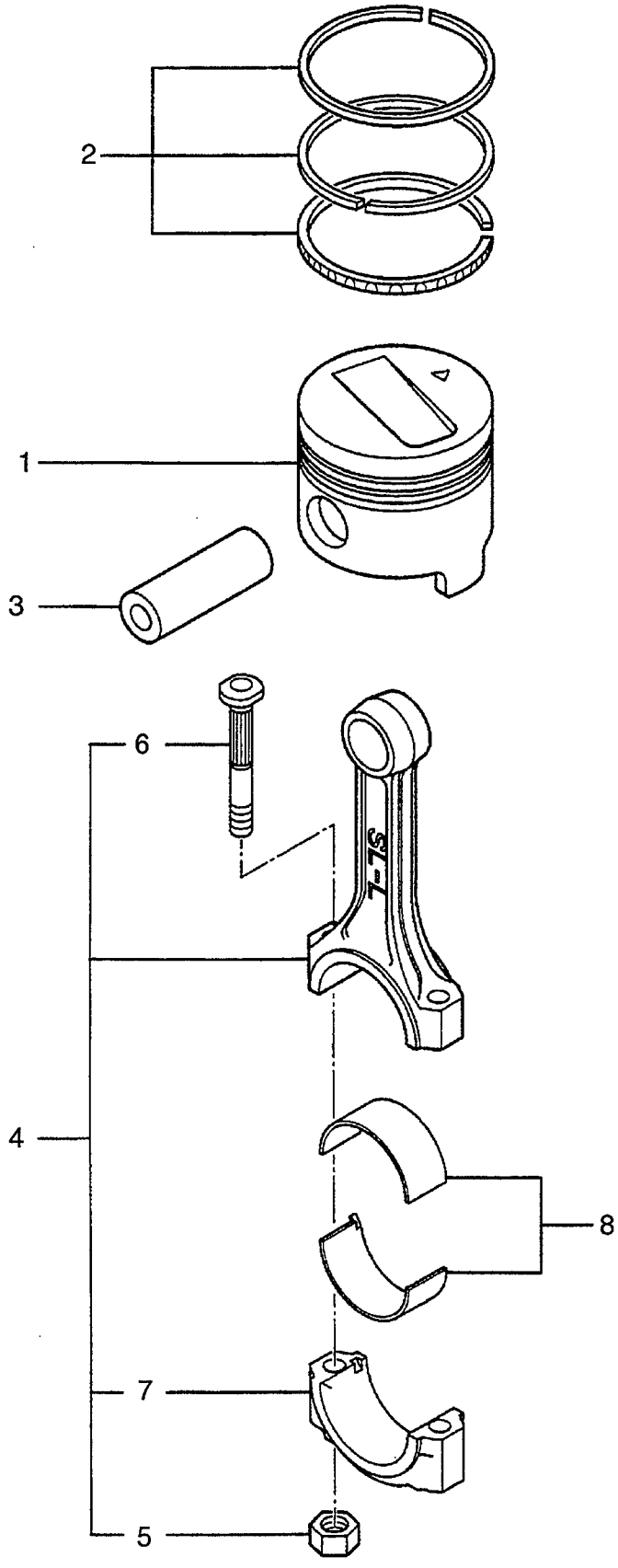

A: S4L-31TCM B: S4L-T31TCM

Item No. 見出番号	Part No. 部品番号	Mark 記号	Description 部品名称		Req'd 個数	Remarks : serial No. 備考：実施号車
1	AG-31A17-11100		PISTON	ﾋﾟｽﾄﾝ	4	A STD
-	AG-31A17-07400		PISTON	ﾋﾟｽﾄﾝ	4	B STD
-	AG-31A17-11200		PISTON	ﾋﾟｽﾄﾝ	4	A O.S.=0.25mm
-	AG-31A17-07500		PISTON	ﾋﾟｽﾄﾝ	4	B O.S.=0.25mm
-	AG-31A17-11300		PISTON	ﾋﾟｽﾄﾝ	4	A O.S.=0.50mm
-	AG-31A17-07600		PISTON	ﾋﾟｽﾄﾝ	4	B O.S.=0.50mm
2	AG-MM433921		PISTON RING SET	ﾋﾟｽﾄﾝﾘﾝｸﾞｾｯﾄ	4	A STD
-	AG-31A17-00010		PISTON RING SET	ﾋﾟｽﾄﾝﾘﾝｸﾞｾｯﾄ	4	B STD
-	AG-MM433922		PISTON RING SET	ﾋﾟｽﾄﾝﾘﾝｸﾞｾｯﾄ	4	A O.S.=0.25mm
-	AG-31A17-00020		PISTON RING SET	ﾋﾟｽﾄﾝﾘﾝｸﾞｾｯﾄ	4	B O.S.=0.25mm
-	AG-MM433923		PISTON RING SET	ﾋﾟｽﾄﾝﾘﾝｸﾞｾｯﾄ	4	A O.S.=0.50mm
-	AG-31A17-00030		PISTON RING SET	ﾋﾟｽﾄﾝﾘﾝｸﾞｾｯﾄ	4	B O.S.=0.50mm
3	AG-31A17-10602		PIN,PISTON	ﾋﾟﾝ	4	
4	AG-31A19-10024		ROD,CONNECTING	ﾛｯﾄﾞ	4	INC.5-7
5	AG-MD006704		NUT	ﾅｯﾄ	8	
6	AG-MD021105		BOLT	ﾎﾞﾙﾄ	8	
7	NO PART NO.		CAP	ｷｬｯﾌﾟ	4	
8	AG-MM437305		BEARING SET,CON-ROD	ﾍﾞｱﾘﾝｸﾞｾｯﾄ	4	STD
-	AG-30A19-00010		BEARING SET,CON-ROD	ﾍﾞｱﾘﾝｸﾞｾｯﾄ	4	U.S.=0.25mm
-	AG-30A19-00020		BEARING SET,CON-ROD	ﾍﾞｱﾘﾝｸﾞｾｯﾄ	4	U.S.=0.50mm
-	AG-30A19-00030		BEARING SET,CON-ROD	ﾍﾞｱﾘﾝｸﾞｾｯﾄ	4	U.S.=0.75mm

FIG. 5 CRANKSHAFT & FLYWHEEL
クランクシャフト&フライホイール

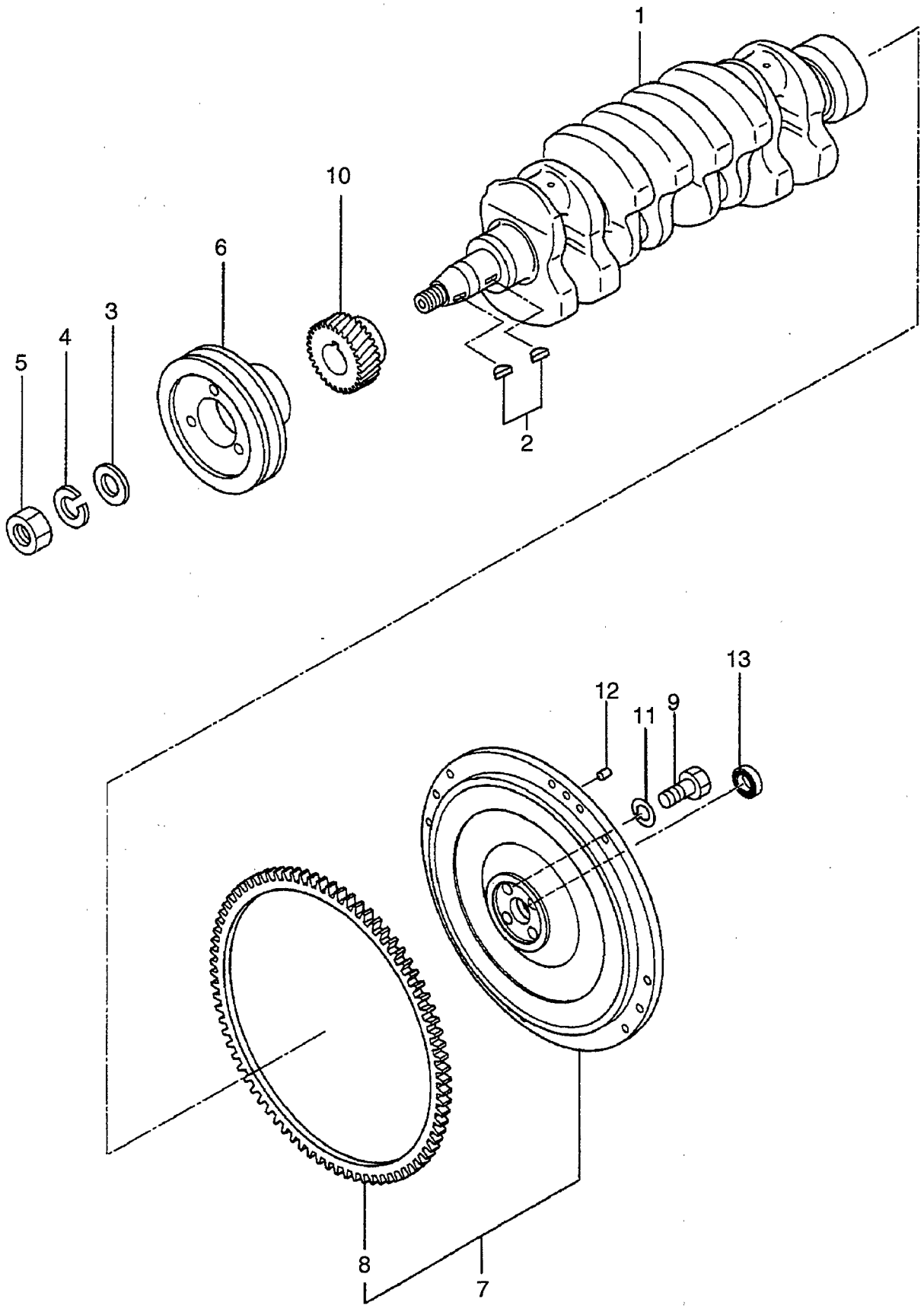

FIG. 5

A: S4L-31TCM B: S4L-T31TCM

Item No. 見出番号	Part No. 部品番号	Mark 記号	Description 部品名称		Req'd 個数	Remarks : serial No. 備考：実施号車
1	AG-31A20-00102		CRANKSHAFT	ｸﾗﾝｸｼｬﾌﾄ	1	
2	AG-MF476215		KEY,WOODRUFF	ｷｰ	2	
3	AG-MF450010		WASHER	ﾜｯｼｬ	1	
4	AG-MF450410		WASHER	ﾜｯｼｬ	1	
5	AG-MF430126		NUT	ﾅｯﾄ	1	
6	AG-31A20-02401		PULLEY	ﾌﾟｰﾘ	1	
7	AG-31A21-03060		FLYWHEEL	ﾌﾗｲﾎｲｰﾙ	1	INC.8
8	AG-MD024812		GEAR,RING	ｷﾞﾔｰ	1	Z=120
9	AG-F1035-12040		BOLT	ﾎﾞﾙﾄ	4	
10	AG-31A23-03300		GEAR	ｷﾞﾔｰ	1	Z=28
11	AG-F2515-12000		WASHER	ﾜｯｼｬ	4	
12	AG-F2846-06000		PIN,DOWEL	ﾋﾟﾝ	2	
13	AG-MD002613		BEARING,BALL	ﾍﾞｱﾘﾝｸﾞ	1	

FIG. 6 TIMING GEAR & CASE
タイミング ギ ヤー&ケース

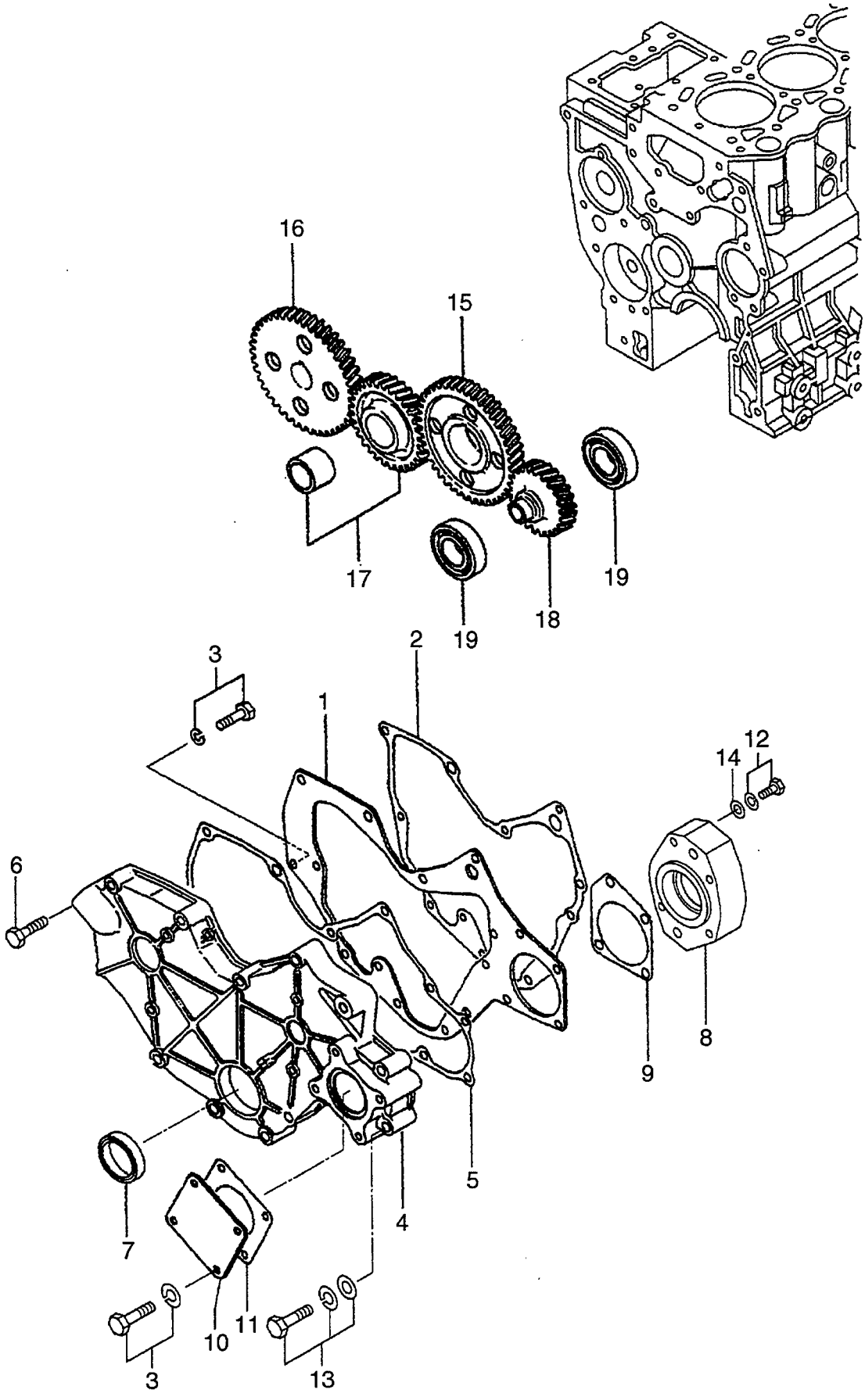

FIG. 6

A: S4L-31TCM B: S4L-T31TCM

Item No. 見出番号	Part No. 部品番号	Mark 記号	Description 部品名称		Req'd 個数	Remarks : serial No. 備考：実施号車
1	AG-31A11-02100		PLATE,FRONT	ﾌﾟﾚｰﾄ	1	
2	AG-31A07-11901		GASKET	ｶﾞｽｹｯﾄ	1	
3	AG-F1805-08016		BOLT&WASHER	ﾎﾞﾙﾄ&ﾜｯｼｬ	9	
4	AG-31A11-00802		CASE,GEAR	ｹｰｽ	1	
5	AG-31A11-11101		GASKET	ｶﾞｽｹｯﾄ	1	
6	AG-F1035-08045		BOLT	ﾎﾞﾙﾄ	8	
7	AG-MD008762		SEAL,OIL	ｼｰﾙ	1	
8	AG-31A11-05500		HOUSING,GEAR	ﾊｳｼﾞﾝｸﾞ	1	
9	AG-31A11-05201		GASKET	ｶﾞｽｹｯﾄ	1	
10	AG-MM401205		COVER	ｶﾊﾞｰ	1	
11	AG-30A11-00101		GASKET	ｶﾞｽｹｯﾄ	1	
12	AG-F1805-08030		BOLT&WASHER	ﾎﾞﾙﾄ&ﾜｯｼｬ	2	
13	AG-F1825-08050		BOLT&WASHER	ﾎﾞﾙﾄ&ﾜｯｼｬ	2	
14	AG-F2500-08000		WASHER	ﾜｯｼｬ	2	
15	AG-31A23-03400		GEAR,CAMSHAFT	ｷﾞﾔｰ	1	Z=56
16	AG-31A23-03600		GEAR,INJECTION PUMP	ｷﾞﾔｰ	1	Z=56
17	AG-31A23-03020		GEAR,IDLER	ｷﾞﾔｰ	1	Z=39
18	AG-31A23-02700		GEAR,OIL PUMP	ｷﾞﾔｰ	1	Z=28
19	AG-MD712517		BEARING,REAR	ﾍﾞｱﾘﾝｸﾞ	2	

FIG. 7 OIL PAN
オイルパン

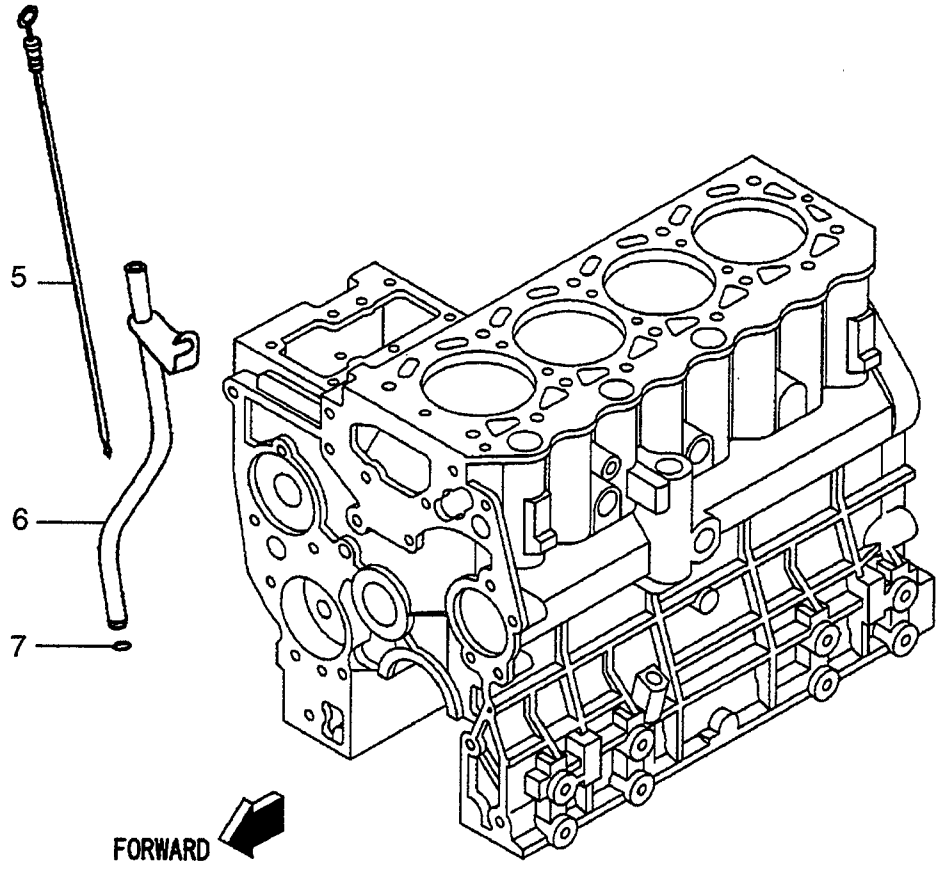

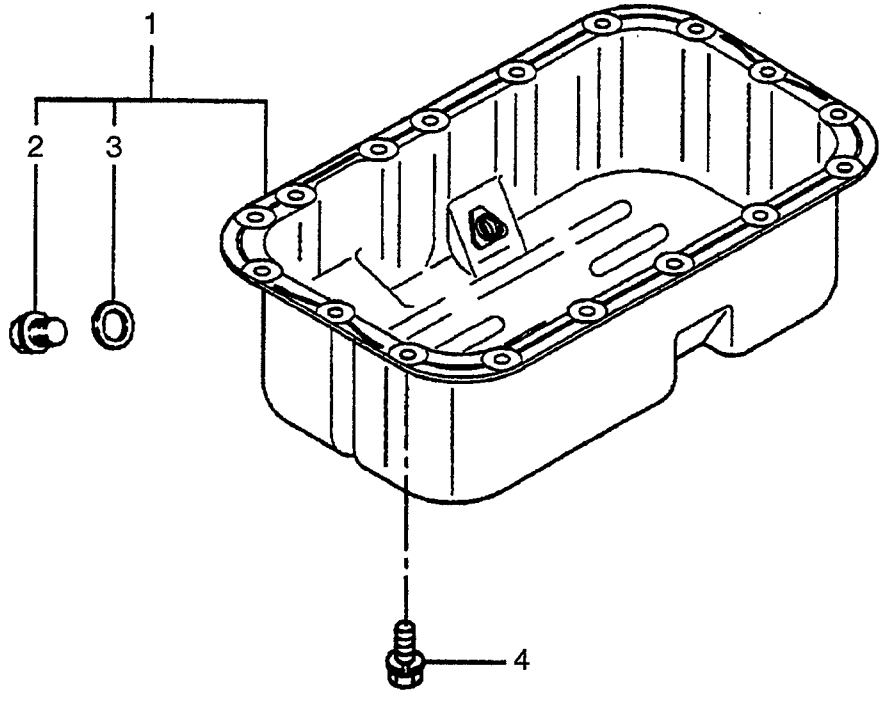

A: S4L-31TCM B: S4L-T31TCM

Item No. 見出番号	Part No. 部品番号	Mark 記号	Description 部品名称		Req'd 個数	Remarks : serial No. 備考：実施号車
1	AG-31A13-01021		PAN,OIL	ﾊﾟﾝ	1	INC.2,3
2	AG-MD050316		PLUG,OIL DRAIN	ﾌﾟﾗｸﾞ	1	
3	AG-MD050317		GASKET	ｶﾞｽｹｯﾄ	1	
4	AG-F1805-08016		BOLT&WASHER	ﾎﾞﾙﾄ&ﾜｯｼｬ	17	
A	AG-31A42-02020		GAUGE & GUIDE ASSY	ｹﾞｰｼﾞ&ｶﾞｲﾄﾞｱｯｾﾝ	1	INC.5-7
5	AG-31A42-02200		GAUGE,OIL LEVEL	ｹﾞｰｼﾞ	1	
6	AG-31A42-03100		GUIDE,OIL GAUGE	ｶﾞｲﾄﾞ	1	
7	AG-F3150-00900		O RING	Oﾘﾝｸﾞ	1	

FIG. 8 CYLINDER HEAD
シリンダヘッド

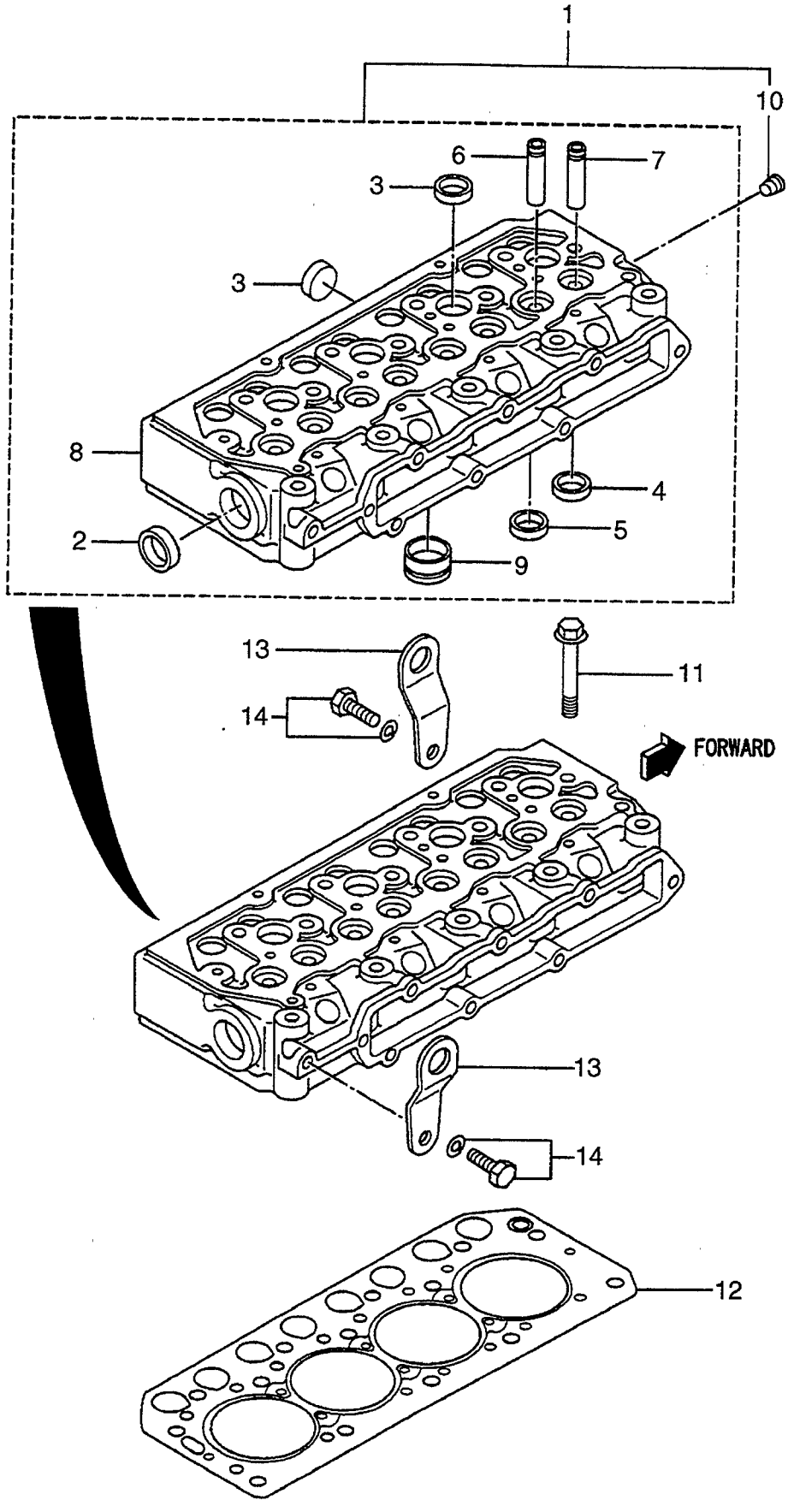

FIG. 8

A: S4L-31TCM B: S4L-T31TCM

Item No. 見出番号	Part No. 部品番号	Mark 記号	Description 部品名称		Req'd 個数	Remarks : serial No. 備考：実施号車
1	AG-31A01-21061		HEAD,CYLINDER	ﾍｯﾄﾞ	1	INC.2-10
2	AG-MD000245		CAP,SEALING	ｷｬｯﾌﾟ	1	
3	AG-MF665538		CAP,SEALING	ｷｬｯﾌﾟ	7	
4	NO PART NO.		SEAT,INLET VALVE	ｼｰﾄ	4	
5	NO PART NO.		SEAT,EXHAUST VALVE	ｼｰﾄ	4	
6	AG-31A01-02500		GUIDE,EXHAUST VALVE	ｶﾞｲﾄﾞ	4	
7	AG-31A01-02600		GUIDE,INLET VALVE	ｶﾞｲﾄﾞ	4	
8	NO PART NO.		HEAD,CYLINDER	ﾍｯﾄﾞ	1	
9	AG-31A03-01101		JET,COMBUSTION	ｼﾞｪｯﾄ	4	
10	AG-MS661140		PLUG	ﾌﾟﾗｸﾞ	1	
11	AG-31A01-11101		BOLT	ﾎﾞﾙﾄ	14	
12	AG-31A01-33300		GASKET	ｶﾞｽｹｯﾄ	1	
13	AG-MM408470		HANGER,ENGINE	ﾊﾝｶﾞ	2	
14	AG-F1805-10020		BOLT&WASHER	ﾎﾞﾙﾄ&ﾜｯｼｬ	2	

FIG. 9 ROCKER COVER & CAMSHAFT
ﾛｯｶｶﾊﾞｰ&ｶﾑｼｬﾌﾄ

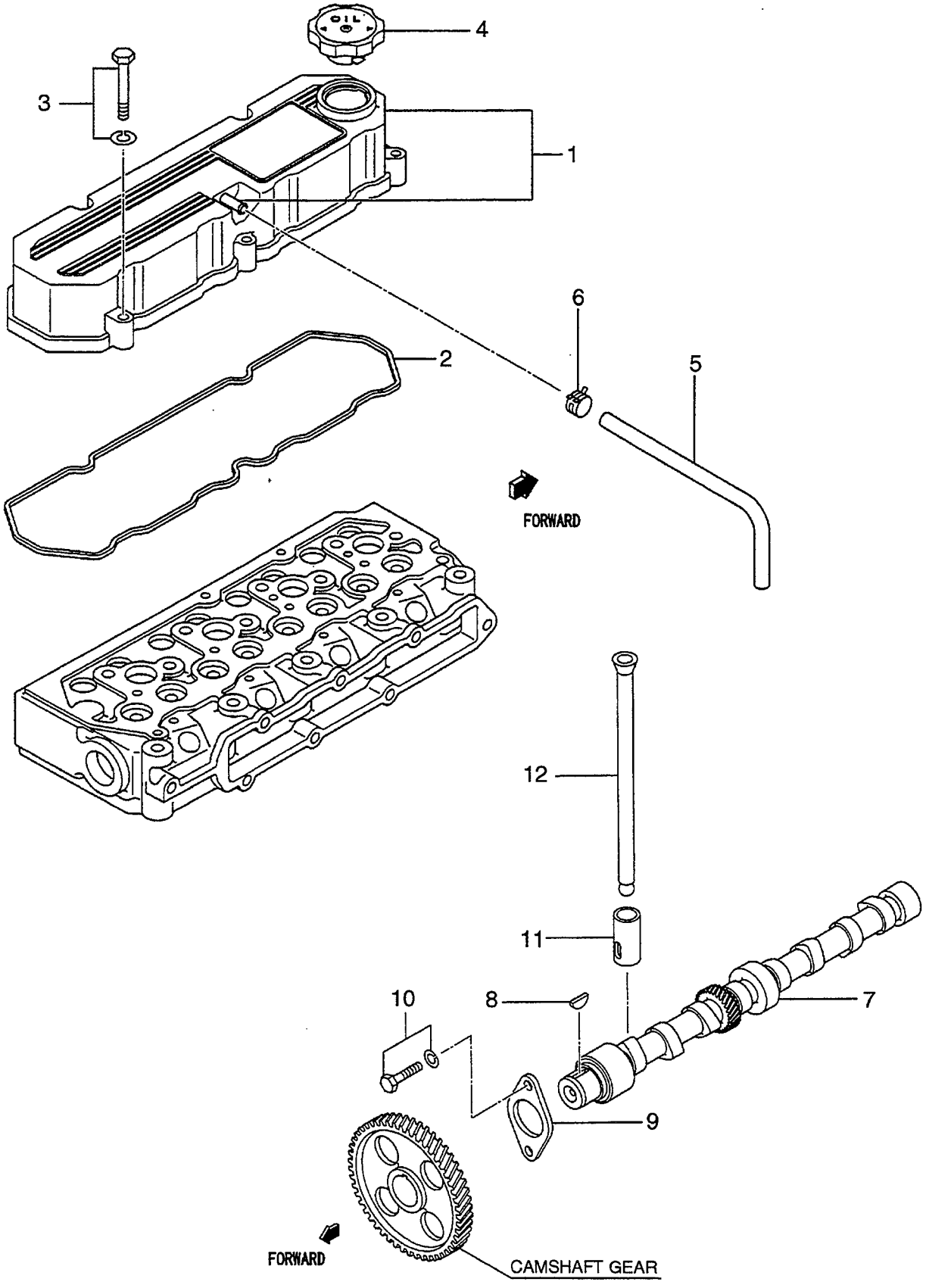

FIG. 9

A: S4L-31TCM B: S4L-T31TCM

Item No. 見出番号	Part No. 部品番号	Mark 記号	Description 部品名称		Req'd 個数	Remarks : serial No. 備考：実施号車
1	AG-31A04-20031		COVER,ROCKER	ｶﾊﾞｰ	1	
2	AG-31A04-33202		GASKET	ｶﾞｽｹｯﾄ	1	
3	AG-F1805-08040		BOLT&WASHER	ﾎﾞﾙﾄ&ﾜｯｼｬ	5	
4	AG-MD008784		CAP,OIL FILLER	ｷｬｯﾌﾟ	1	
5	AG-MM400380		PIPE,BREATHER	ﾊﾟｲﾌﾟ	1	A
-	AG-MM436290		HOSE,BREATHER	ﾎｰｽ	1	B
6	AG-MS660164		CLIP,HOSE	ｸﾘｯﾌﾟ	1	B
7	AG-31A05-00203		CAMSHAFT	ｶﾑｼｬﾌﾄ	1	
8	AG-MF476215		KEY,WOODRUFF	ｷｰ	1	
9	AG-30405-31403		PLATE,THRUST	ﾌﾟﾚｰﾄ	1	
10	AG-F1805-08016		BOLT&WASHER	ﾎﾞﾙﾄ&ﾜｯｼｬ	2	
11	AG-31A05-00300		TAPPET	ﾀﾍﾟｯﾄ	8	
12	AG-31A05-01300		ROD,PUSH	ﾛｯﾄﾞ	8	

FIG. 10 VALVE MECHANISM
ﾊﾞﾙﾌﾞﾒｶﾆｽﾞﾑ

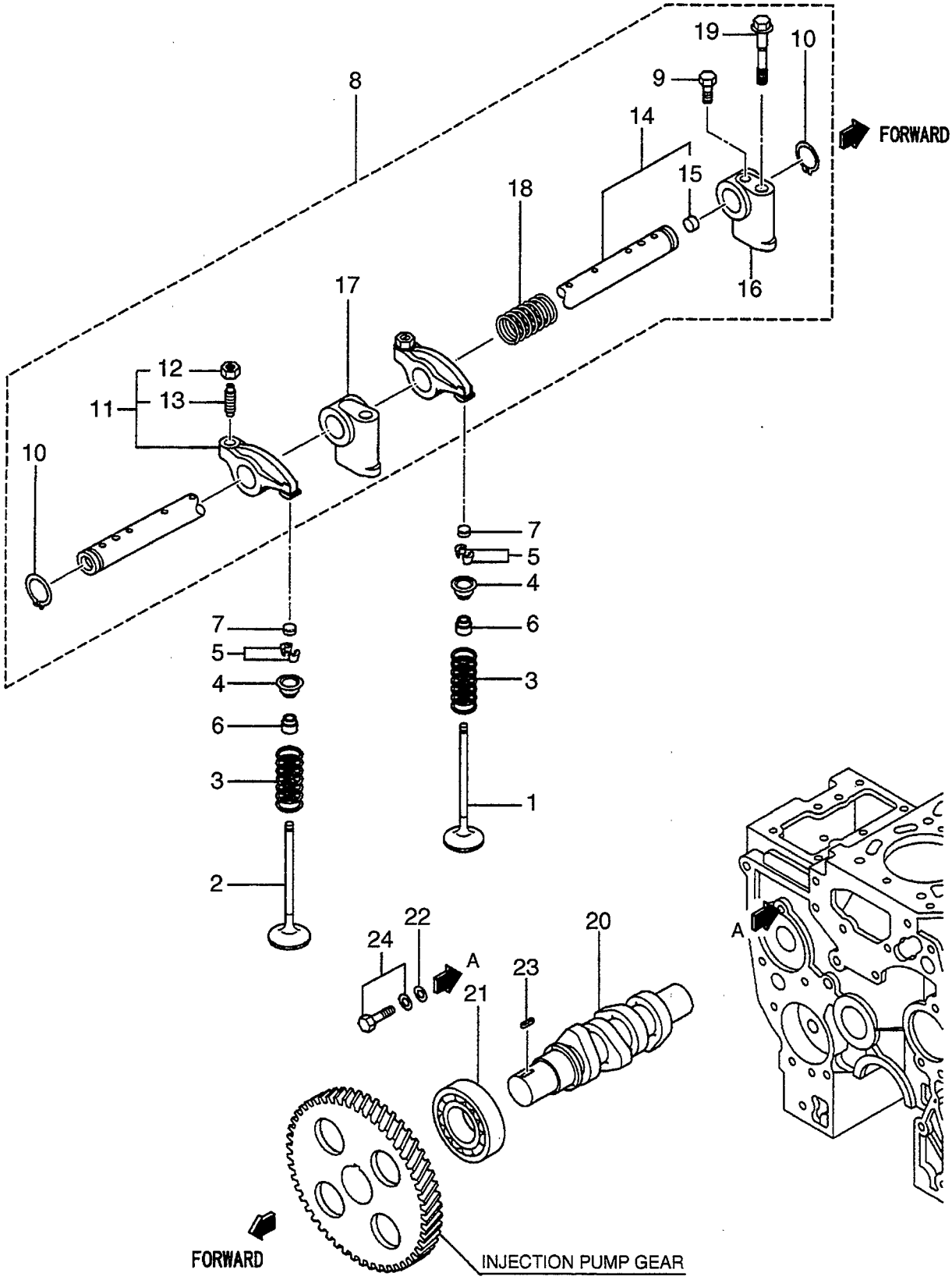

A: S4L-31TCM B: S4L-T31TCM

Item No. 見出番号	Part No. 部品番号	Mark 記号	Description 部品名称		Req'd 個数	Remarks : serial No. 備考：実施号車
1	AG-31A04-30100		VALVE,INLET	ﾊﾞﾙﾌﾞ	4	A
-	AG-31A04-00400		VALVE,INLET	ﾊﾞﾙﾌﾞ	4	B
2	AG-31A04-20200		VALVE,EXHUAST	ﾊﾞﾙﾌﾞ	4	A
-	AG-31A04-00500		VALVE,EXHUAST	ﾊﾞﾙﾌﾞ	4	B
3	AG-31A04-01301		SPRING,VALVE	ｽﾌﾟﾘﾝｸﾞ	8	
4	AG-MM433-30601		RETAINER,VALVE STEM	ﾘﾃｰﾅ	8	
5	AG-MD016483		LOCK,VALVE SPRING	ﾛｯｸ	16	
6	AG-MD115472		SEAL,VALVE STEM	ｼｰﾙ	8	
7	AG-31A04-00700		CAP	ｷｬｯﾌﾟ	8	
8	AG-31A04-30043		ROCKER&SHAFT	ﾛｯｶ&ｼｬﾌﾄ	1	INC.9-19
9	AG-F1035-05010		BOLT	ﾎﾞﾙﾄ	1	
10	AG-MF522010		RING,SNAP	ﾘﾝｸﾞ	2	
11	AG-31A04-11024		ARM,ROCKER	ｱｰﾑ	8	INC.12,13
12	AG-F2325-08000		NUT	ﾅｯﾄ	8	
13	AG-32A04-02401		SCREW	ｽｸﾘｭ	8	
14	AG-31A04-21010		SHAFT,ROCKER	ｼｬﾌﾄ	1	INC.15
15	AG-MD021204		CAP,SEALING	ｷｬｯﾌﾟ	2	
16	AG-31A04-34100		BRACKET	ﾌﾞﾗｹｯﾄ	1	
17	AG-31A04-34300		BRACKET	ﾌﾞﾗｹｯﾄ	3	
18	AG-32C04-04500		SPRING,ROCKER	ｽﾌﾟﾘﾝｸﾞ	3	
19	AG-32C04-06100		BOLT	ﾎﾞﾙﾄ	4	
20	AG-31A65-11200		SHAFT,INJECTION PUMP	ｼｬﾌﾄ	1	
21	AG-MD703856		BEARING,BALL	ﾍﾞｱﾘﾝｸﾞ	1	
22	AG-MD000425		WASHER	ﾜｯｼｬ	1	
23	AG-MF476018		KEY,SUNK	ｷｰ	1	
24	AG-F1805-08016		BOLT&WASHER	ﾎﾞﾙﾄ&ﾜｯｼｬ	1	

FIG. 11 INLET & EXHAUST MANIFOLD (A)
インレット&エキゾーストマニホールド

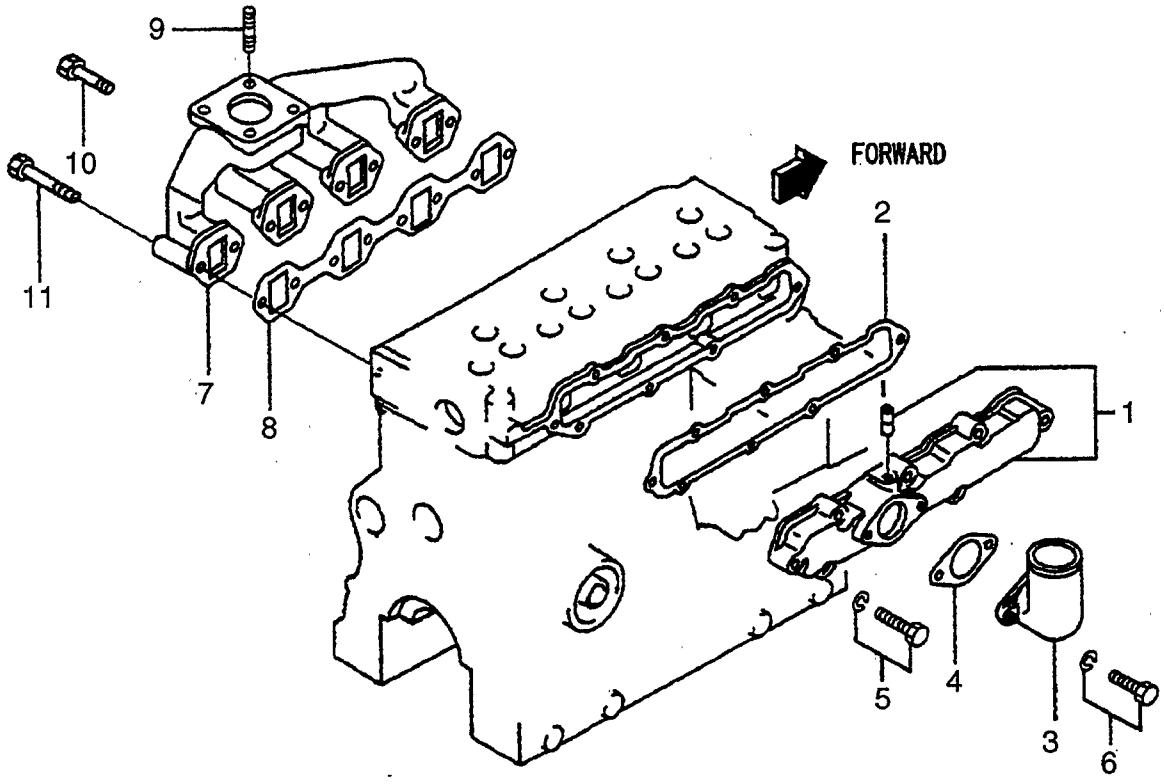

FIG. 11

A: S4L-31TCM B: S4L-T31TCM

Item No. 見出番号	Part No. 部品番号	Mark 記号	Description 部品名称		Req'd 個数	Remarks : serial No. 備考：実施号車
1	AG-31A30-20010		COVER,INLET	ｶﾊﾞｰ	1	A
2	AG-31A30-10902		GASKET	ｶﾞｽｹｯﾄ	1	A
3	AG-31A30-00300		PIPE,INLET	ﾊﾟｲﾌﾟ	1	A
4	AG-31A30-00801		GASKET	ｶﾞｽｹｯﾄ	1	A
5	AG-F1805-08035		BOLT&WASHER	ﾎﾞﾙﾄ&ﾜｯｼｬ	8	A
6	AG-F1805-08020		BOLT&WASHER	ﾎﾞﾙﾄ&ﾜｯｼｬ	2	A
7	AG-31A32-00402		MANIFOLD,EXHAUST	ﾏﾆﾎｰﾙﾄﾞ	1	A
8	AG-31A32-01200		GASKET	ｶﾞｽｹｯﾄ	1	A
9	AG-MF401936		STUD	ｽﾀｯﾄﾞ	4	A
10	AG-F1035-08020		BOLT	ﾎﾞﾙﾄ	6	A
11	AG-F1035-08055		BOLT	ﾎﾞﾙﾄ	2	A

FIG. 12 INLET & EXHAUST MANIFOLD (B)
インレット&エキゾーストマニホールド

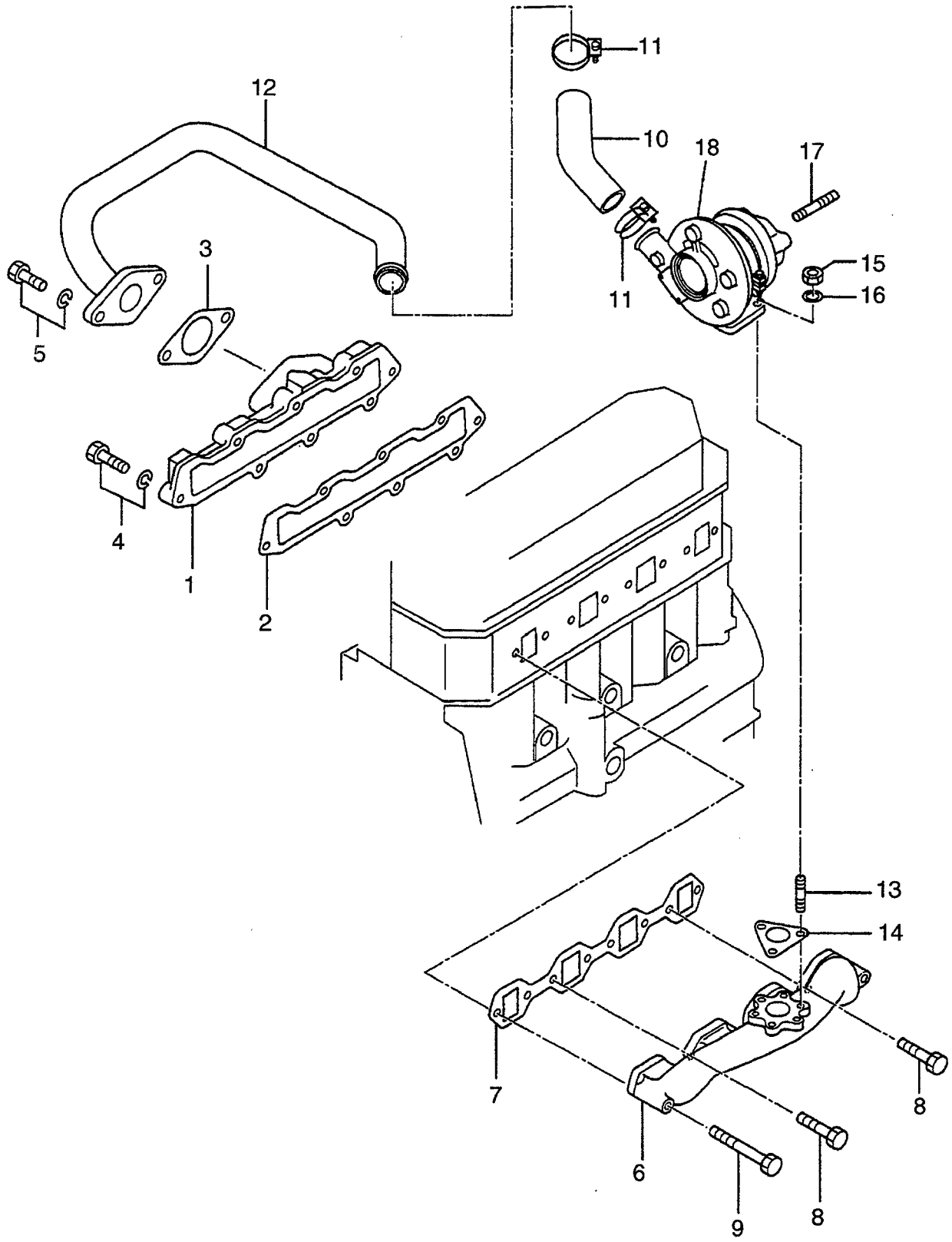

A: S4L-31TCM B: S4L-T31TCM

Item No. 見出番号	Part No. 部品番号	Mark 記号	Description 部品名称		Req'd 個数	Remarks : serial No. 備考：実施号車
1	AG-31A30-00500		COVER,INLET	ｶﾊﾞｰ	1	B
2	AG-31A30-10902		GASKET	ｶﾞｽｹｯﾄ	1	B
3	AG-31A30-00801		GASKET	ｶﾞｽｹｯﾄ	1	B
4	AG-F1805-08035		BOLT&WASHER	ﾎﾞﾙﾄ&ﾜｯｼｬ	8	B
5	AG-F1805-08020		BOLT&WASHER	ﾎﾞﾙﾄ&ﾜｯｼｬ	2	B
6	AG-31A32-01400		MANIFOLD,EXHAUST	ﾏﾆﾎｰﾙﾄﾞ	1	B
7	AG-31A32-01200		GASKET	ｶﾞｽｹｯﾄ	1	B
8	AG-F1035-08020		BOLT	ﾎﾞﾙﾄ	6	B
9	AG-F1035-08055		BOLT	ﾎﾞﾙﾄ	2	B
10	AG-31A30-02500		HOSE,AIR	ﾎｰｽ	1	B
11	AG-05317-02600		CLAMP,HOSE	ｸﾗﾝﾌﾟ	2	B
12	AG-31B30-12200		PIPE,AIR	ﾊﾟｲﾌﾟ	1	B
13	AG-MD041256		STUD	ｽﾀｯﾄﾞ	3	B
14	AG-49172-17300		GASKET	ｶﾞｽｹｯﾄ	1	B
15	AG-MD041209		NUT	ﾅｯﾄ	3	B
16	AG-MD041192		WASHER	ﾜｯｼｬ	3	B
17	AG-MD041236		STUD	ｽﾀｯﾄﾞ	4	B
18	AG-49173-04220		TURBO CHARGER	ﾀｰﾎﾞﾁｬｰｼﾞｬ	1	B
						SEE FIG.13

FIG. 13 TURBO CHARGER (INNER PARTS) (B)
ﾀｰﾎﾞﾁｬｰｼﾞｬ(ｲﾝﾅﾊﾟｰﾂ)

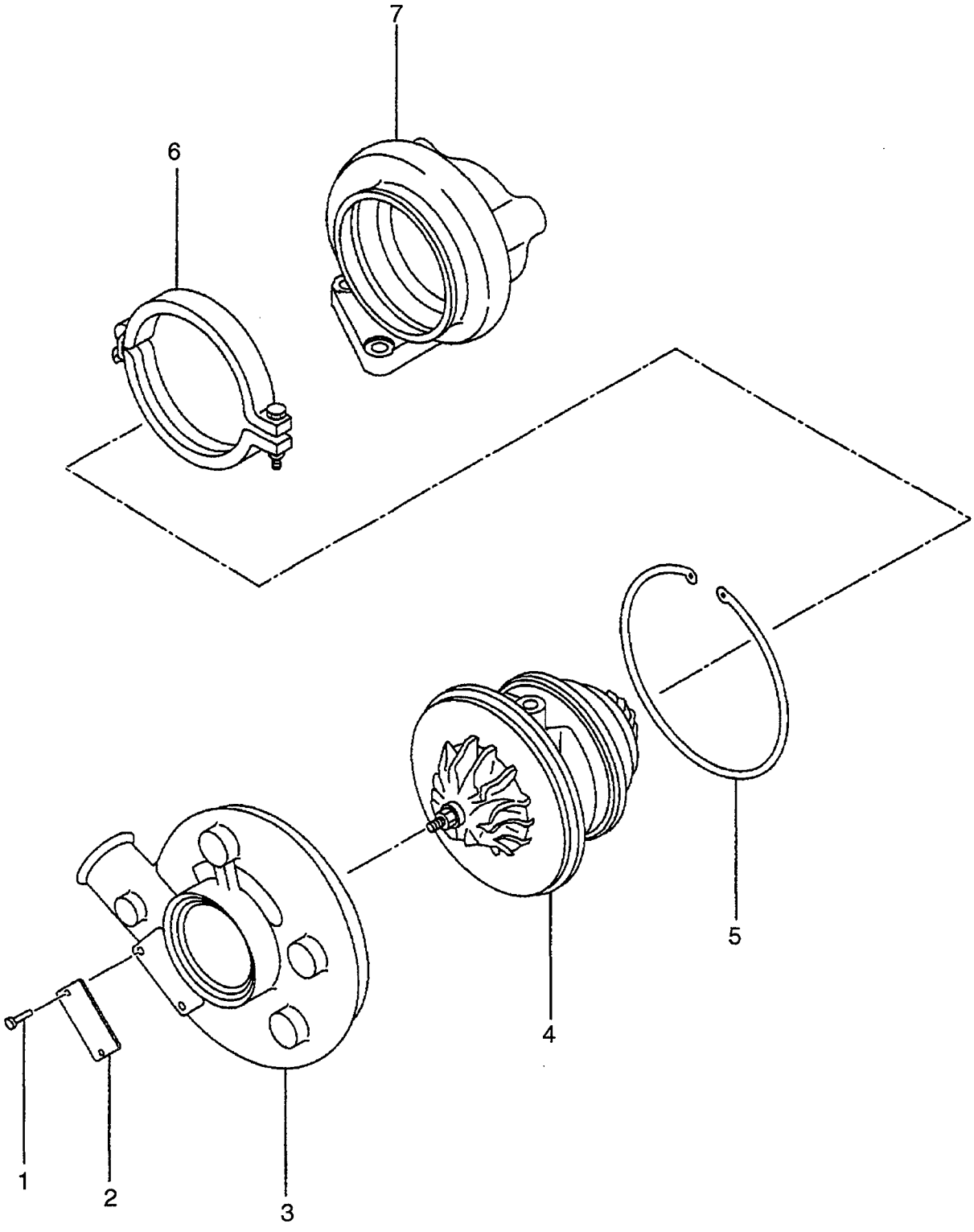

A: S4L-31TCM B: S4L-T31TCM

Item No. 見出番号	Part No. 部品番号	Mark 記号	Description 部品名称		Req'd 個数	Remarks : serial No. 備考：実施号車
A	AG-49173-04220		TURBO CHARGER ASSY	ﾀｰﾎﾞﾁｬｰｼﾞｬｱｯｾﾝ	1	B
						INC.1-7
1	AG-00665-02048		RIVET	ﾘﾍﾞｯﾄ	2	B
2	NO PART NO.		NAME PLATE	ﾈｰﾑﾌﾟﾚｰﾄ	1	B
3	AG-49173-57400		COVER,COMPRESSOR	ｶﾊﾞｰ	1	B
4	AG-49173-08200		CARTRIDGE	ｶｰﾄﾘｯｼﾞ	1	B
5	AG-49162-23200		RING,SNAP	ﾘﾝｸﾞ	1	B
6	AG-49173-14001		COUPLING	ｶｯﾌﾟﾘﾝｸﾞ	1	B
7	AG-49173-12100		HOUSING,TURBINE	ﾊｳｼﾞﾝｸﾞ	1	B

FIG. 14 OIL PUMP (INNER PARTS)
オイルポンプ(インナパーツ)

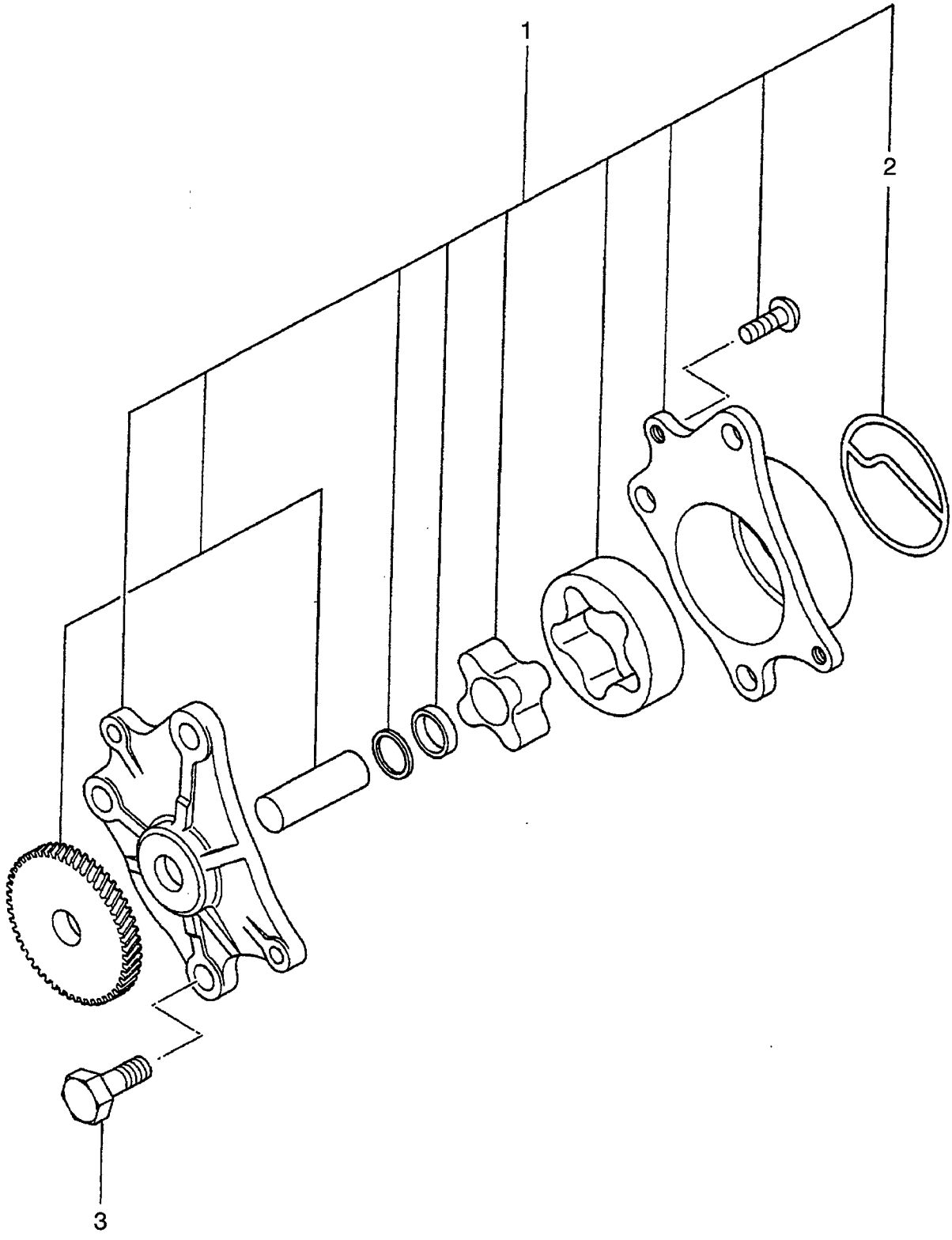

FIG. 14

A: S4L-31TCM B: S4L-T31TCM

Item No. 見出番号	Part No. 部品番号	Mark 記号	Description 部品名称	Req'd 個数	Remarks : serial No. 備考：実施号車
1	AG-31A35-30010		PUMP,OIL ﾎﾟﾝﾌﾟ	1	INC.2
2	AG-31A35-02300		PACKING ﾊﾟｯｷﾝｸﾞ	1	
3	AG-MF101256		BOLT ﾎﾞﾙﾄ	3	

FIG. 15 OIL FILTER
オイルフィルタ

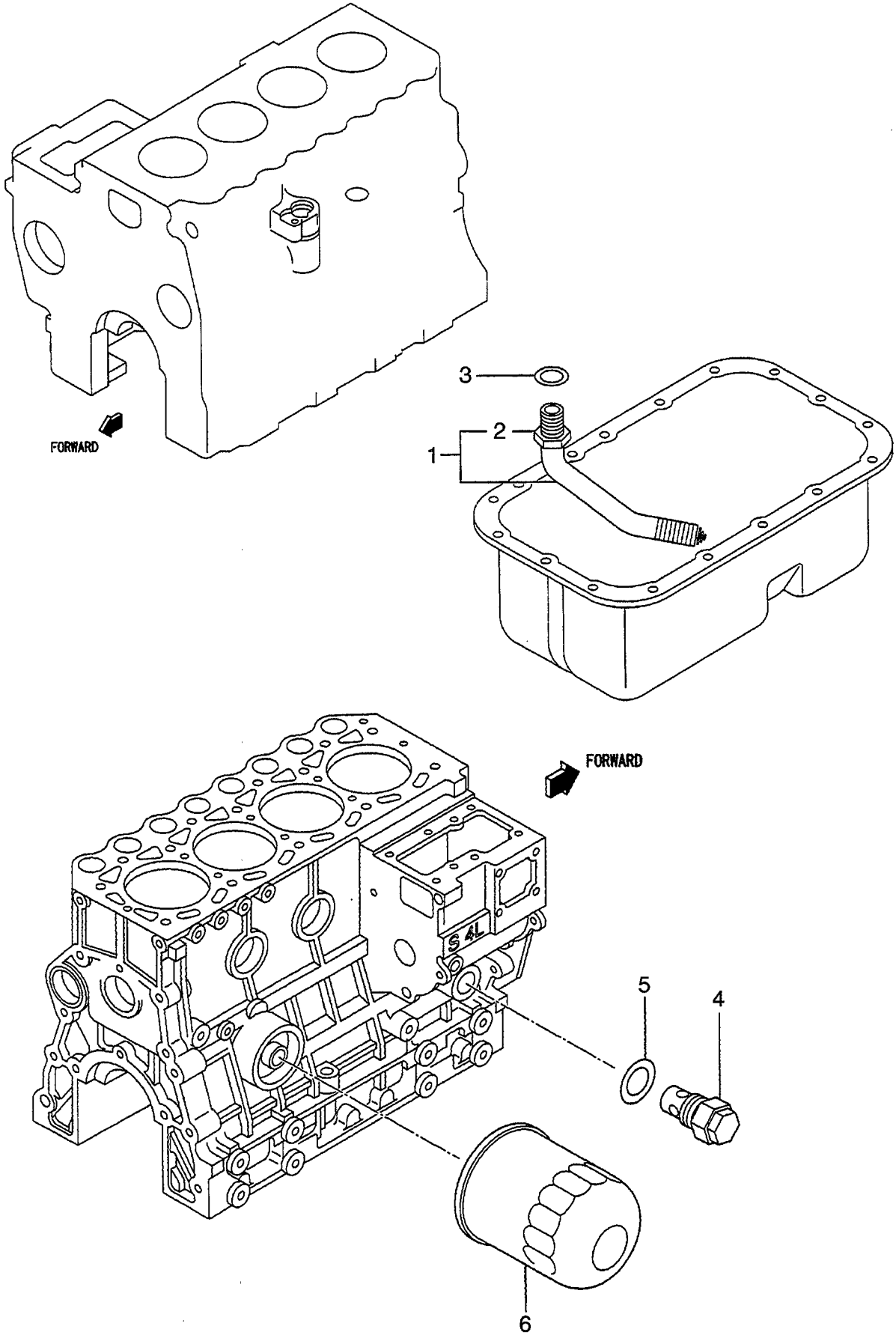

A: S4L-31TCM B: S4L-T31TCM

Item No. 見出番号	Part No. 部品番号	Mark 記号	Description 部品名称		Req'd 個数	Remarks : serial No. 備考：実施号車
1	AG-MM430176		SCREEN,OIL	ｽｸﾘｰﾝ	1	INC.2
2	AG-MF430729		NUT	ﾅｯﾄ	1	
3	AG-MF660036		GASKET	ｶﾞｽｹｯﾄ	1	
4	AG-32A36-05012		VALVE,RELIEF	ﾊﾞﾙﾌﾞ	1	
5	AG-34340-00700		GASKET	ｶﾞｽｹｯﾄ	1	
6	AG-30A40-00103		FILTER,OIL	ﾌｨﾙﾀ	1	

FIG. 16 OIL PIPE (B)
オイルパイプ

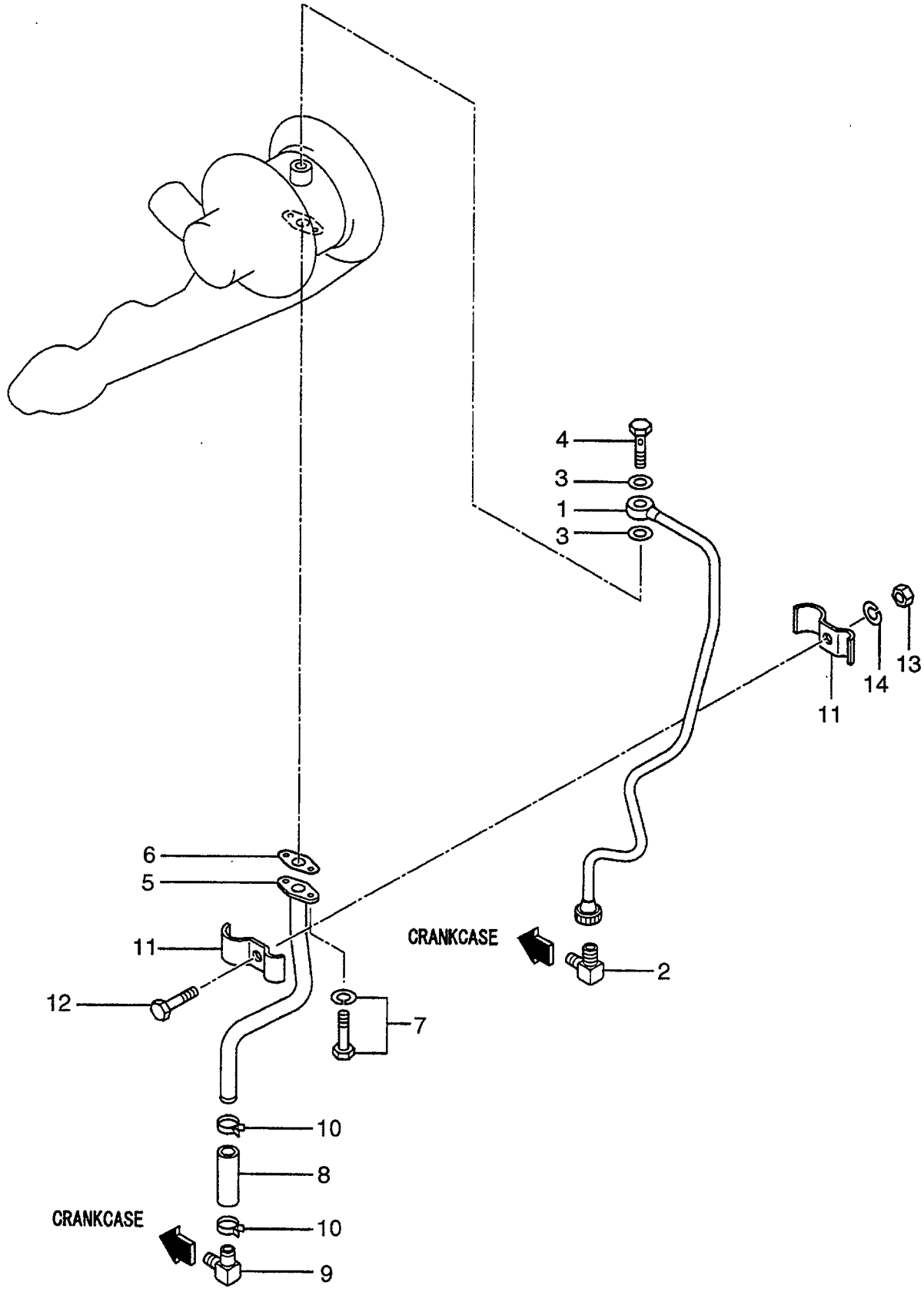

A: S4L-31TCM B: S4L-T31TCM

Item No. 見出番号	Part No. 部品番号	Mark 記号	Description 部品名称		Req'd 個数	Remarks : serial No. 備考：実施号車
1	AG-31A33-01500		PIPE,OIL	ﾊﾟｲﾌﾟ	1	B
2	AG-F4560-06300		ELBOW	ｴﾙﾎﾞ	1	B
3	AG-MF660063		GASKET	ｶﾞｽｹｯﾄ	2	B
4	AG-MF650102		BOLT,EYE	ﾎﾞﾙﾄ	1	B
5	AG-31A33-00701		PIPE,OIL	ﾊﾟｲﾌﾟ	1	B
6	AG-34336-04100		GASKET	ｶﾞｽｹｯﾄ	1	B
7	AG-F1805-06014		BOLT&WASHER	ﾎﾞﾙﾄ&ﾜｯｼｬ	2	B
8	AG-34333-01401		HOSE	ﾎｰｽ	1	B
9	AG-34407-12601		ELBOW	ｴﾙﾎﾞ	1	B
10	AG-05317-50301		CLAMP,HOSE	ｸﾗﾝﾌﾟ	2	B
11	AG-30436-52900		CLAMP	ｸﾗﾝﾌﾟ	2	B
12	AG-F1035-06016		BOLT	ﾎﾞﾙﾄ	1	B
13	AG-MF430004		NUT	ﾅｯﾄ	1	B
14	AG-MF450404		WASHER	ﾜｯｼｬ	1	B

FIG. 17 OIL COOLER
オイルクーラ

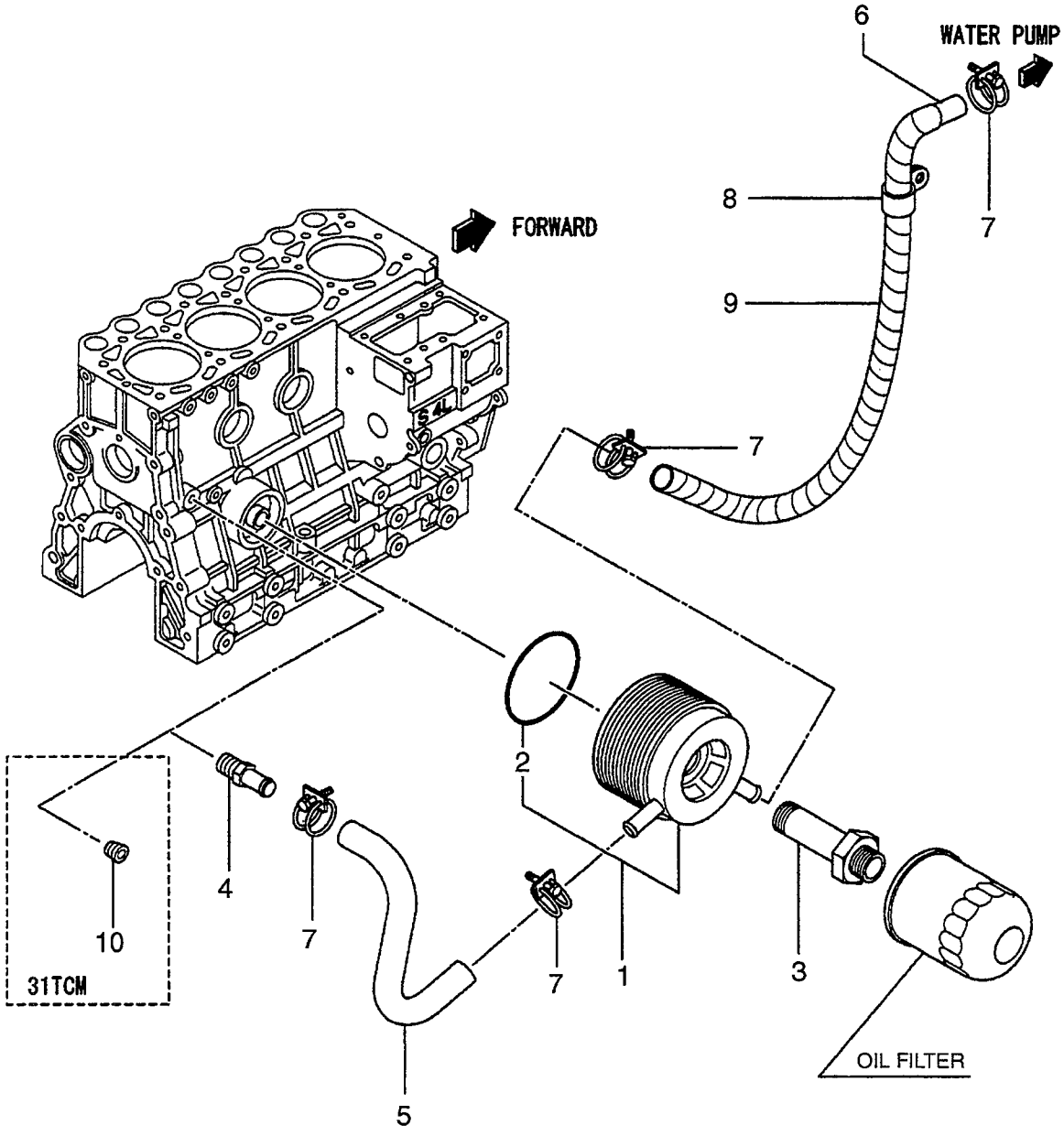

A: S4L-31TCM B: S4L-T31TCM

Item No. 見出番号	Part No. 部品番号	Mark 記号	Description 部品名称		Req'd 個数	Remarks : serial No. 備考：実施号車
1	AG-31A39-00050		COOLER,OIL	ｸｰﾗ	1	B INC.2
2	AG-31A39-00200		O RING	Oﾘﾝｸﾞ	1	B
3	AG-31A39-01500		CONNECTOR	ｺﾈｸﾀ	1	B
4	AG-31A39-02700		JOINT,WATER	ｼﾞｮｲﾝﾄ	1	B
5	AG-31B39-10300		HOSE	ﾎｰｽ	1	B
6	AG-F4010-10050		HOSE,RUBBER	ﾎｰｽ	1	B
7	AG-32A46-03100		CLAMP,HOSE	ｸﾗﾝﾌﾟ	4	B
8	AG-F2882-18000		CLIP	ｸﾘｯﾌﾟ	1	B
9	AG-05379-23006		TUBE,SPIRAL	ﾁｭｰﾌﾞ	1	B
10	AG-MD000269		PLUG	ﾌﾟﾗｸﾞ	1	A

FIG. 18 COOLING SYSTEM (A)
クーリング゛システム

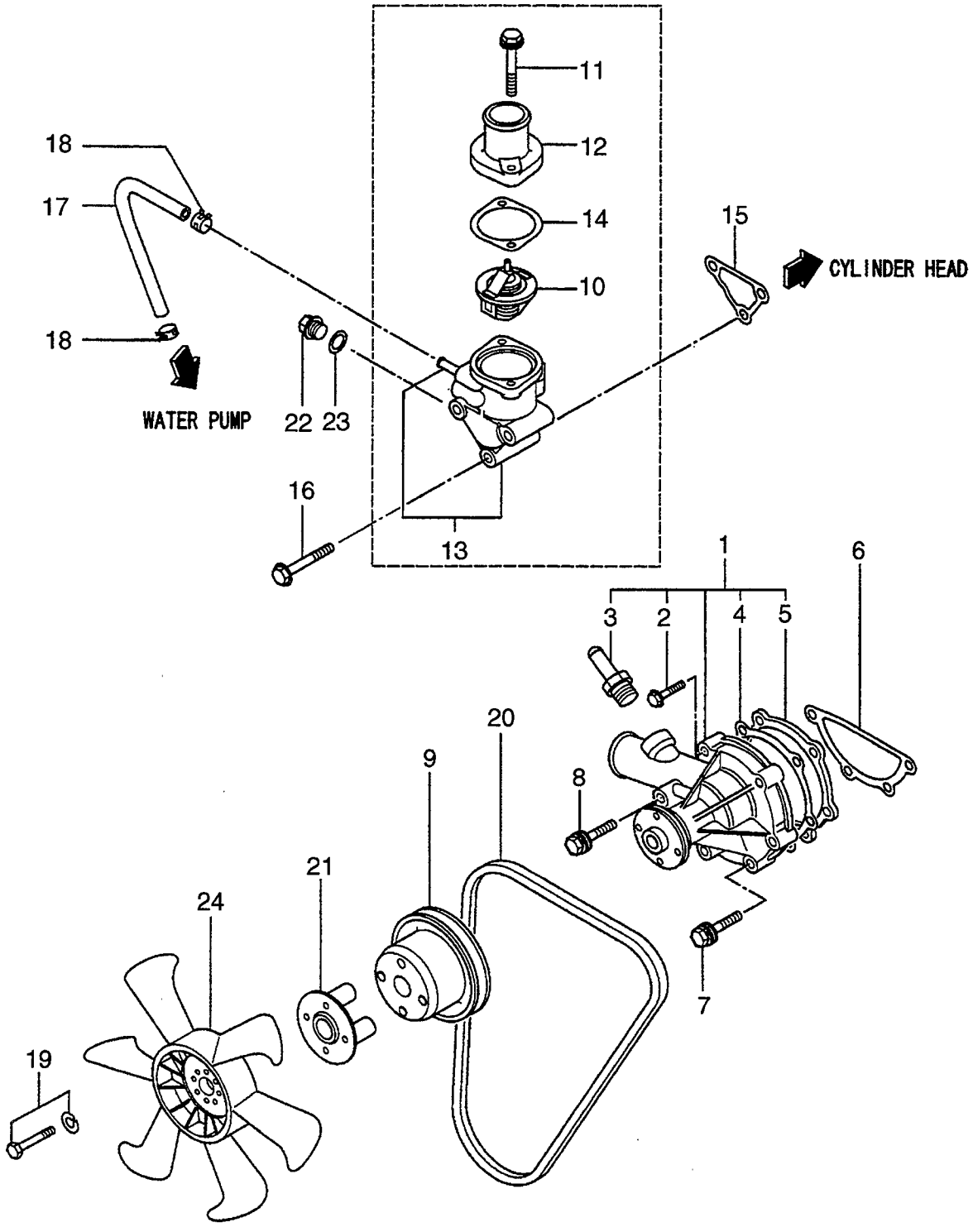

A: S4L-31TCM B: S4L-T31TCM

Item No. 見出番号	Part No. 部品番号	Mark 記号	Description 部品名称		Req'd 個数	Remarks : serial No. 備考：実施号車
1	AG-MM409302		PUMP,WATER	ﾎﾟﾝﾌﾟ	1	A
						INC.2-5
2	AG-F1805-06030		BOLT&WASHER	ﾎﾞﾙﾄ&ﾜｯｼｬ	2	A
3	AG-MM409314		JOINT	ｼﾞｮｲﾝﾄ	1	A
4	AG-MM409326		GASKET	ｶﾞｽｹｯﾄ	1	A
5	AG-MM409327		PLATE	ﾌﾟﾚｰﾄ	1	A
6	AG-30H45-00101		GASKET	ｶﾞｽｹｯﾄ	1	A
7	AG-F1825-08045		BOLT&WASHER	ﾎﾞﾙﾄ&ﾜｯｼｬ	3	A
8	AG-F1825-08060		BOLT&WASHER	ﾎﾞﾙﾄ&ﾜｯｼｬ	1	A
9	AG-31A45-20700		PULLEY	ﾌﾟｰﾘ	1	A
A1	AG-31A46-01060		THERMOSTAT ASSY	ｻｰﾓｽﾀｯﾄｱｯｾﾝ	1	A
						INC.10-14
10	AG-MD001370		THERMOSTAT	ｻｰﾓｽﾀｯﾄ	1	A
11	AG-MF140227		BOLT	ﾎﾞﾙﾄ	2	A
12	AG-MM409-31301		COVER	ｶﾊﾞｰ	1	A
13	AG-31A46-00062		CASE	ｹｰｽ	1	A
14	AG-31A46-01200		GASKET	ｶﾞｽｹｯﾄ	1	A
15	AG-31A46-10101		GASKET	ｶﾞｽｹｯﾄ	1	A
16	AG-F1805-08065		BOLT&WASHER	ﾎﾞﾙﾄ&ﾜｯｼｬ	3	A
A2	AG-MM413196		HOSE ASSY	ﾎｰｽｱｯｾﾝ	1	A
						INC.17,18
17	AG-MS603014		HOSE,WATER	ﾎｰｽ	1	A
18	AG-MS660164		CLIP,HOSE	ｸﾘｯﾌﾟ	2	A
19	AG-F1805-06045		BOLT&WASHER	ﾎﾞﾙﾄ&ﾜｯｼｬ	4	A
20	AG-MD041704		V BELT	Vﾍﾞﾙﾄ	1	A
21	AG-31A48-01100		SPACER,FAN	ｽﾍﾟｰｻ	1	A
22	AG-MM316248		PLUG,DRAIN	ﾌﾟﾗｸﾞ	1	A
23	AG-30636-25901		GASKET	ｶﾞｽｹｯﾄ	1	A
24	AG-31A48-00100		FAN,COOLING	ﾌｧﾝ	1	A

FIG. 19 COOLING SYSTEM (B)
ｸｰﾘﾝｸﾞ ｼｽﾃﾑ

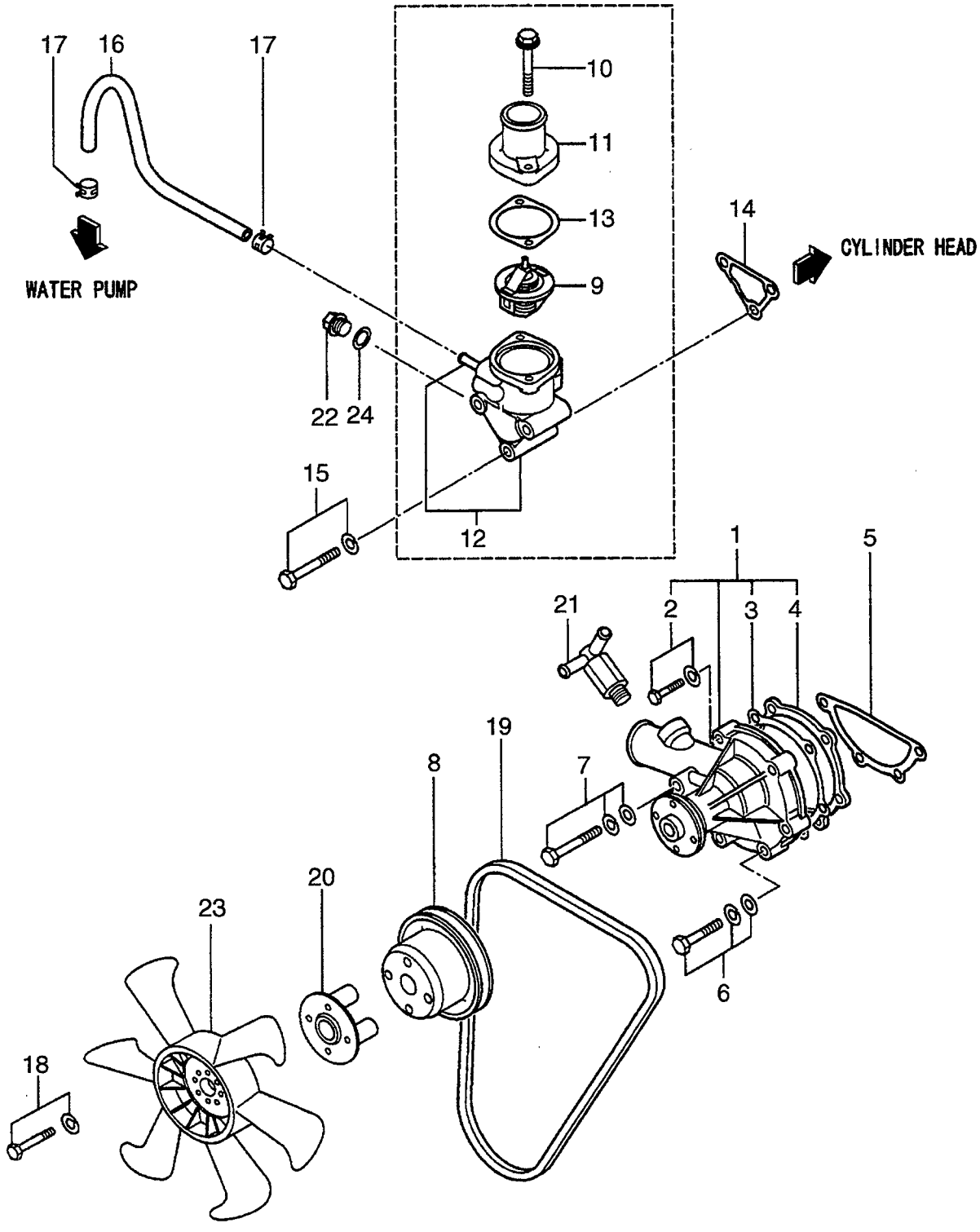

A: S4L-31TCM B: S4L-T31TCM

Item No. 見出番号	Part No. 部品番号	Mark 記号	Description 部品名称		Req'd 個数	Remarks : serial No. 備考：実施号車
1	AG-31A45-00040		PUMP,WATER	ﾎﾟﾝﾌﾟ	1	B
						INC.2-4
2	AG-F1805-06030		BOLT&WASHER	ﾎﾞﾙﾄ&ﾜｯｼｬ	2	B
3	AG-MM409326		GASKET	ｶﾞｽｹｯﾄ	1	B
4	AG-MM409327		PLATE	ﾌﾟﾚｰﾄ	1	B
5	AG-30H45-00101		GASKET	ｶﾞｽｹｯﾄ	1	B
6	AG-F1825-08045		BOLT&WASHER	ﾎﾞﾙﾄ&ﾜｯｼｬ	3	B
7	AG-F1825-08060		BOLT&WASHER	ﾎﾞﾙﾄ&ﾜｯｼｬ	1	B
8	AG-31A45-20700		PULLEY	ﾌﾟｰﾘ	1	B
A1	AG-31A46-01060		THERMOSTAT ASSY	ｻｰﾓｽﾀｯﾄｱｯｾﾝ	1	B
						INC.9-13
9	AG-MD001370		THERMOSTAT	ｻｰﾓｽﾀｯﾄ	1	B
10	AG-MF140227		BOLT	ﾎﾞﾙﾄ	2	B
11	AG-MM409-31301		COVER	ｶﾊﾞｰ	1	B
12	AG-31A46-00062		CASE	ｹｰｽ	1	B
13	AG-31A46-01200		GASKET	ｶﾞｽｹｯﾄ	1	B
14	AG-31A46-10101		GASKET	ｶﾞｽｹｯﾄ	1	B
15	AG-F1805-08065		BOLT&WASHER	ﾎﾞﾙﾄ&ﾜｯｼｬ	3	B
A2	AG-MM409336		HOSE ASSY	ﾎｰｽｱｯｾﾝ	1	B
						INC.16,17
16	AG-MS603006		HOSE	ﾎｰｽ	1	B
17	AG-MS660164		CLIP,HOSE	ｸﾘｯﾌﾟ	2	B
18	AG-F1805-06045		BOLT&WASHER	ﾎﾞﾙﾄ&ﾜｯｼｬ	4	B
19	AG-MD041704		V BELT	Vﾍﾞﾙﾄ	1	B
20	AG-31A48-01100		SPACER,FAN	ｽﾍﾟｰｻ	1	B
21	AG-31A45-02200		JOINT	ｼﾞｮｲﾝﾄ	1	B
22	AG-MM316248		PLUG,DRAIN	ﾌﾟﾗｸﾞ	1	B
23	AG-31A48-00100		FAN,COOLING	ﾌｧﾝ	1	B
24	AG-30636-25901		GASKET	ｶﾞｽｹｯﾄ	1	B

FIG. 20 FUEL SYSTEM
フューエルシステム

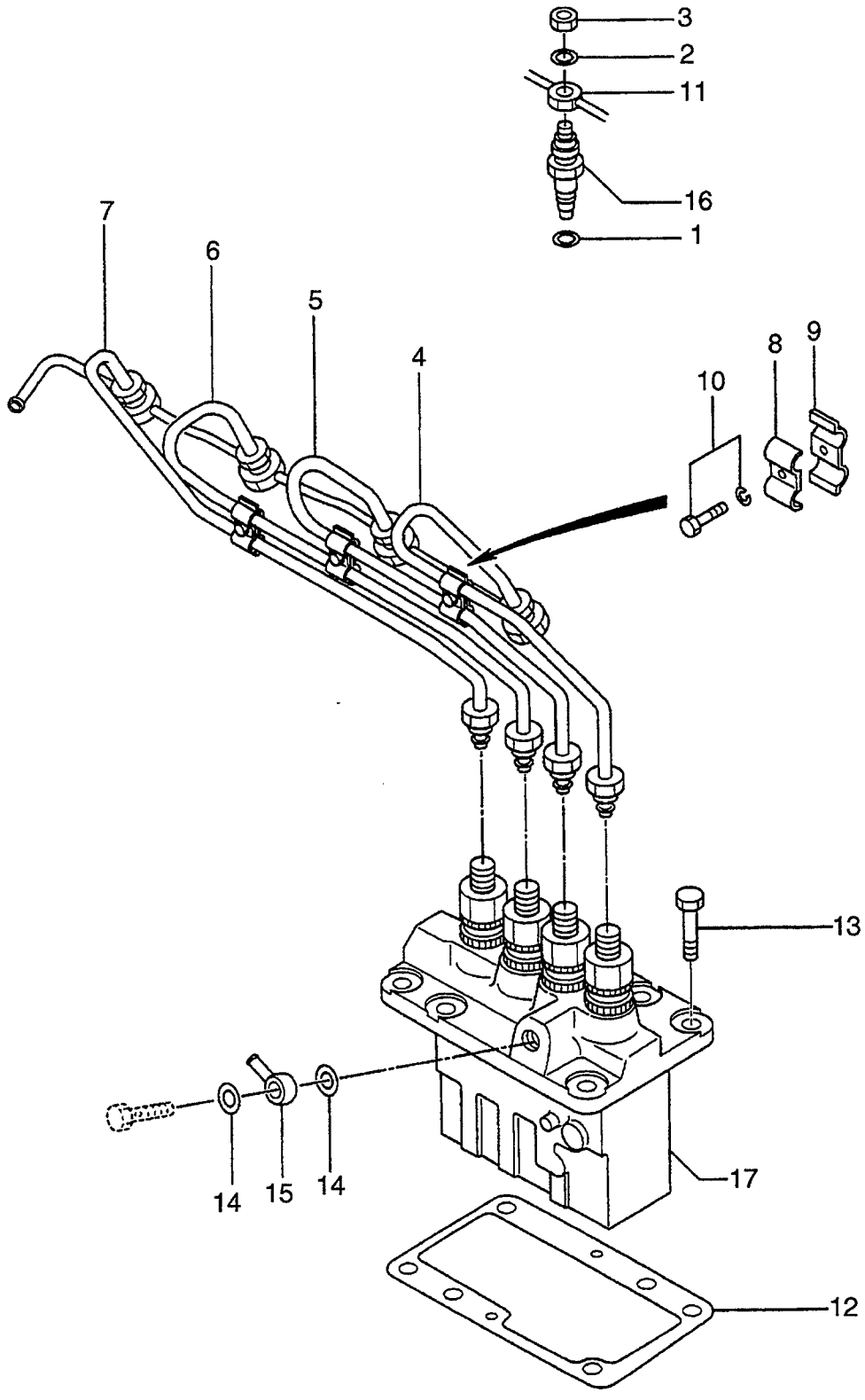

A: S4L-31TCM B: S4L-T31TCM

Item No. 見出番号	Part No. 部品番号	Mark 記号	Description 部品名称		Req'd 個数	Remarks : serial No. 備考：実施号車
1	AG-MD070717		GASKET	ｶﾞｽｹｯﾄ	4	
2	AG-MD068355		GASKET	ｶﾞｽｹｯﾄ	4	
3	AG-MD068353		NUT	ﾅｯﾄ	4	
4	AG-31A61-04100		PIPE,NO.1	ﾊﾟｲﾌﾟ	1	
5	AG-31A61-04200		PIPE,NO.2	ﾊﾟｲﾌﾟ	1	
6	AG-31A61-04300		PIPE,NO.3	ﾊﾟｲﾌﾟ	1	
7	AG-31A61-04400		PIPE,NO.4	ﾊﾟｲﾌﾟ	1	
8	AG-MM430703		CLAMP	ｸﾗﾝﾌﾟ	3	
9	AG-MM430614		CLAMP	ｸﾗﾝﾌﾟ	3	
10	AG-F1825-06025		BOLT&WASHER	ﾎﾞﾙﾄ&ﾜｯｼｬ	3	
11	AG-31A61-02900		PIPE,LEAK OFF	ﾊﾟｲﾌﾟ	1	
12	AG-MM409036		SHIM	ｼﾑ	AR	t=0.7mm
-	AG-MM409037		SHIM	ｼﾑ	AR	t=0.8mm
-	AG-MM409038		SHIM	ｼﾑ	AR	t=0.9mm
-	AG-MM409039		SHIM	ｼﾑ	AR	t=1.0mm
-	AG-MM409031		SHIM	ｼﾑ	AR	t=0.2mm
13	AG-F1035-08020		BOLT	ﾎﾞﾙﾄ	6	
14	AG-MK661-14000		WASHER,SEAL	ﾜｯｼｬ	2	
15	AG-MM409125		COLLAR,UNION	ｶﾗｰ	1	
16	AG-MM435-94101		NOZZLE&HOLDER	ﾉｽﾞﾙ&ﾎﾙﾀﾞ	4	SEE FIG.21
17	AG-31A65-05080		INJECTION PUMP	ｲﾝｼﾞｪｸｼｮﾝﾎﾟﾝﾌﾟ	1	A SEE FIG.22
-	AG-31A65-05090		INJECTION PUMP	ｲﾝｼﾞｪｸｼｮﾝﾎﾟﾝﾌﾟ	1	B SEE FIG.22

FIG. 21 NOZZLE & HOLDER (INNER PARTS)
ﾉｽﾞﾙ&ﾎﾙﾀﾞ(ｲﾝﾅﾊﾟｰﾂ)

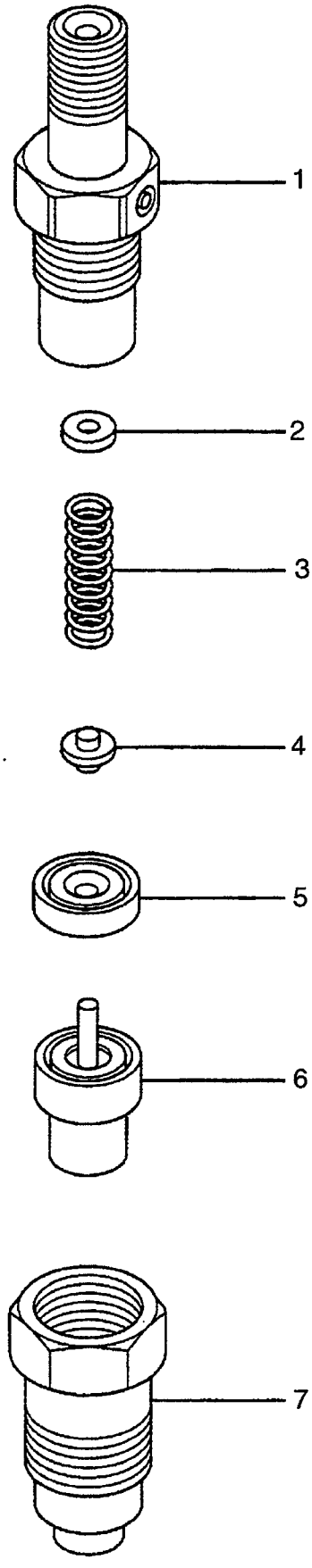

FIG. 21

A: S4L-31TCM B: S4L-T31TCM

Item No. 見出番号	Part No. 部品番号	Mark 記号	Description 部品名称		Req'd 個数	Remarks : serial No. 備考：実施号車
A	AG-MM435-94101		NOZZLE&HOLDER ASSY	ﾉｽﾞﾙ&ﾎﾙﾀﾞｱｯｾﾝ	4	INC.1-7
1	AG-09311-03840		BODY	ﾎﾞﾃﾞｰ	4	
2	AG-09317-51810		WASHER	ﾜｯｼｬ	AR	t=1.25mm
-	AG-09317-51830		WASHER	ﾜｯｼｬ	AR	t=1.30mm
-	AG-09317-51850		WASHER	ﾜｯｼｬ	AR	t=1.35mm
-	AG-09317-51870		WASHER	ﾜｯｼｬ	AR	t=1.40mm
-	AG-09317-51890		WASHER	ﾜｯｼｬ	AR	t=1.45mm
-	AG-09317-51910		WASHER	ﾜｯｼｬ	AR	t=1.50mm
-	AG-09317-51930		WASHER	ﾜｯｼｬ	AR	t=1.55mm
-	AG-09317-51950		WASHER	ﾜｯｼｬ	AR	t=1.60mm
-	AG-09317-51970		WASHER	ﾜｯｼｬ	AR	t=1.65mm
-	AG-09317-51990		WASHER	ﾜｯｼｬ	AR	t=1.70mm
3	AG-09312-70310		SPRING	ｽﾌﾟﾘﾝｸﾞ	4	
4	AG-09312-10380		PIN	ﾋﾟﾝ	4	
5	AG-09317-40070		PIECE,DISTANCE	ﾋﾟｰｽ	4	
6	AG-09340-05060		NOZZLE	ﾉｽﾞﾙ	4	
7	AG-09316-41351		NUT	ﾅｯﾄ	4	

FIG. 22 INJECTION PUMP (INNER PARTS)
ｲﾝｼﾞｪｸｼｮﾝﾎﾟﾝﾌﾟ(ｲﾝﾅﾊﾟｰﾂ)

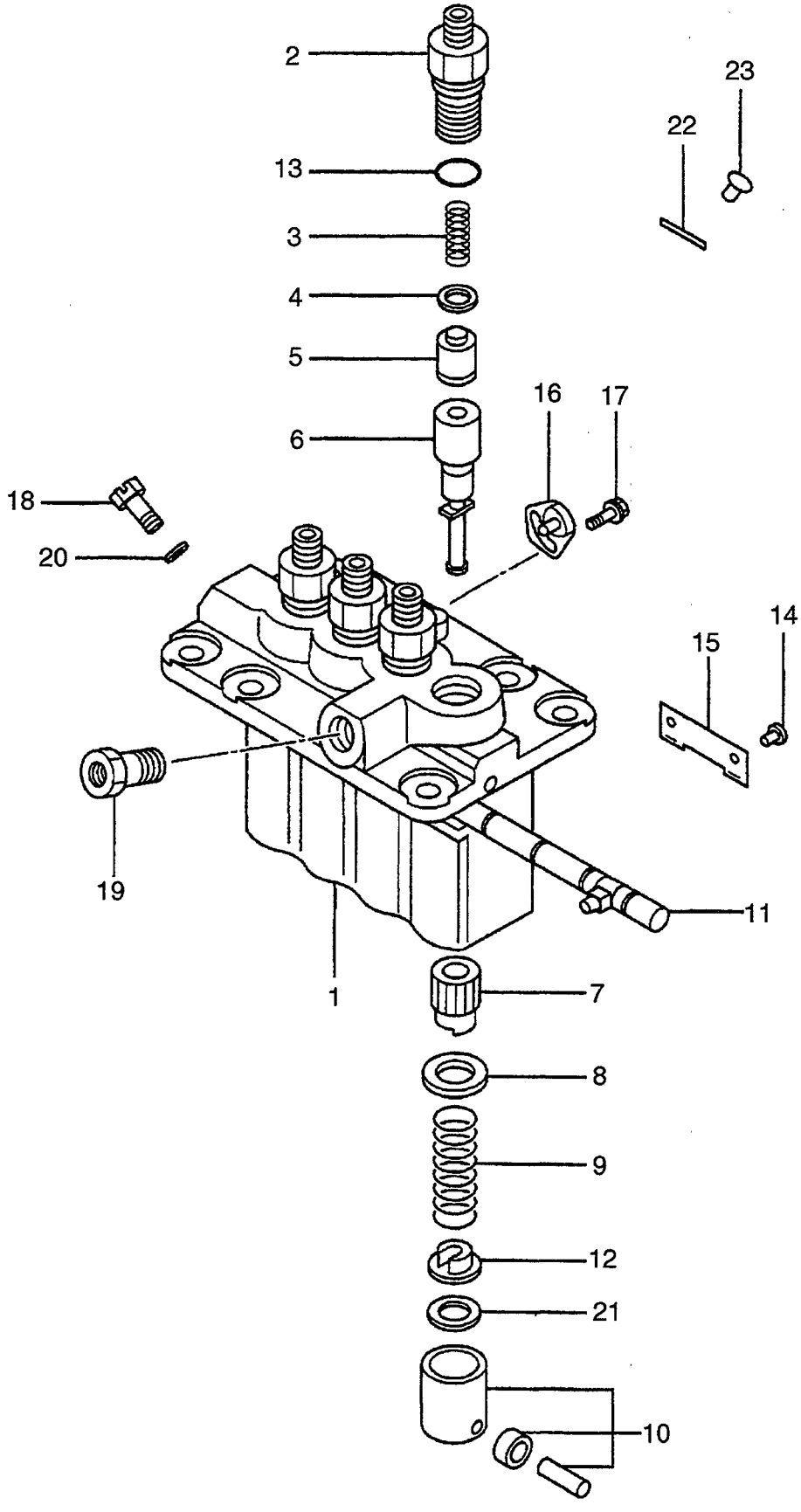

A: S4L-31TCM B: S4L-T31TCM

Item No. 見出番号	Part No. 部品番号	Mark 記号	Description 部品名称		Req'd 個数	Remarks : serial No. 備考：実施号車
A	AG-31A65-05080		INJECTION PUMP ASSY	ｲﾝｼﾞｪｸｼｮﾝﾎﾟﾝﾌﾟ ｱｯｾﾝ	1	A INC.1-23
-	AG-31A65-05090		INJECTION PUMP ASSY	ｲﾝｼﾞｪｸｼｮﾝﾎﾟﾝﾌﾟ ｱｯｾﾝ	1	B INC.1-23
1	AG-09011-05070		HOUSING	ﾊｳｼﾞﾝｸﾞ	1	
2	AG-09013-10520		HOLDER,DELIVERY	ﾎﾙﾀﾞ	4	
3	AG-09013-60540		SPRING,DELIVERY	ｽﾌﾟﾘﾝｸﾞ	4	A
-	AG-09013-60640		SPRING,DELIVERY	ｽﾌﾟﾘﾝｸﾞ	4	B
4	AG-09013-70130		GASKET	ｶﾞｽｹｯﾄ	4	
5	AG-09014-02500		VALVE	ﾊﾞﾙﾌﾞ	4	A
-	AG-09014-02610		VALVE	ﾊﾞﾙﾌﾞ	4	B
6	AG-09015-05550		ELEMENT	ｴﾚﾒﾝﾄ	4	A
-	AG-09015-06680		ELEMENT	ｴﾚﾒﾝﾄ	4	B
7	AG-09016-10210		SLEEVE,CONTROL	ｽﾘｰﾌﾞ	4	
8	AG-09016-30082		SEAT,SPRING,UPPER	ｼｰﾄ	4	
9	AG-09016-40170		SPRING,PLUNGER	ｽﾌﾟﾘﾝｸﾞ	4	
10	AG-09017-00170		TAPPET	ﾀﾍﾟｯﾄ	4	
11	AG-09021-00440		RACK,CONTROL	ﾗｯｸ	1	
12	AG-09030-10060		SEAT,SPRING,LOWER	ｼｰﾄ	4	
13	AG-90802-20150		O RING	Oﾘﾝｸﾞ	4	
14	AG-09018-30050		PIN,TAPPET GUIDE	ﾋﾟﾝ	4	
15	AG-09046-70030		PLATE	ﾌﾟﾚｰﾄ	2	
16	AG-09006-80020		PLATE,ADJUSTING	ﾌﾟﾚｰﾄ	3	
17	AG-94904-80800		BOLT	ﾎﾞﾙﾄ	3	
18	AG-09024-40180		SCREW,AIR BLEEDER	ｽｸﾘｭ	1	
19	AG-94918-00310		SCREW,HOLLOW	ｽｸﾘｭ	1	
20	AG-94901-81020		WASHER	ﾜｯｼｬ	1	
21	NO PART NO.		SHIM	ｼﾑ	AR	
22	NO PART NO.		NAME PLATE	ﾈｰﾑﾌﾟﾚｰﾄ	1	
23	AG-94903-00030		RIVET	ﾘﾍﾞｯﾄ	2	

FIG. 23 GOVERNOR
ガバナ

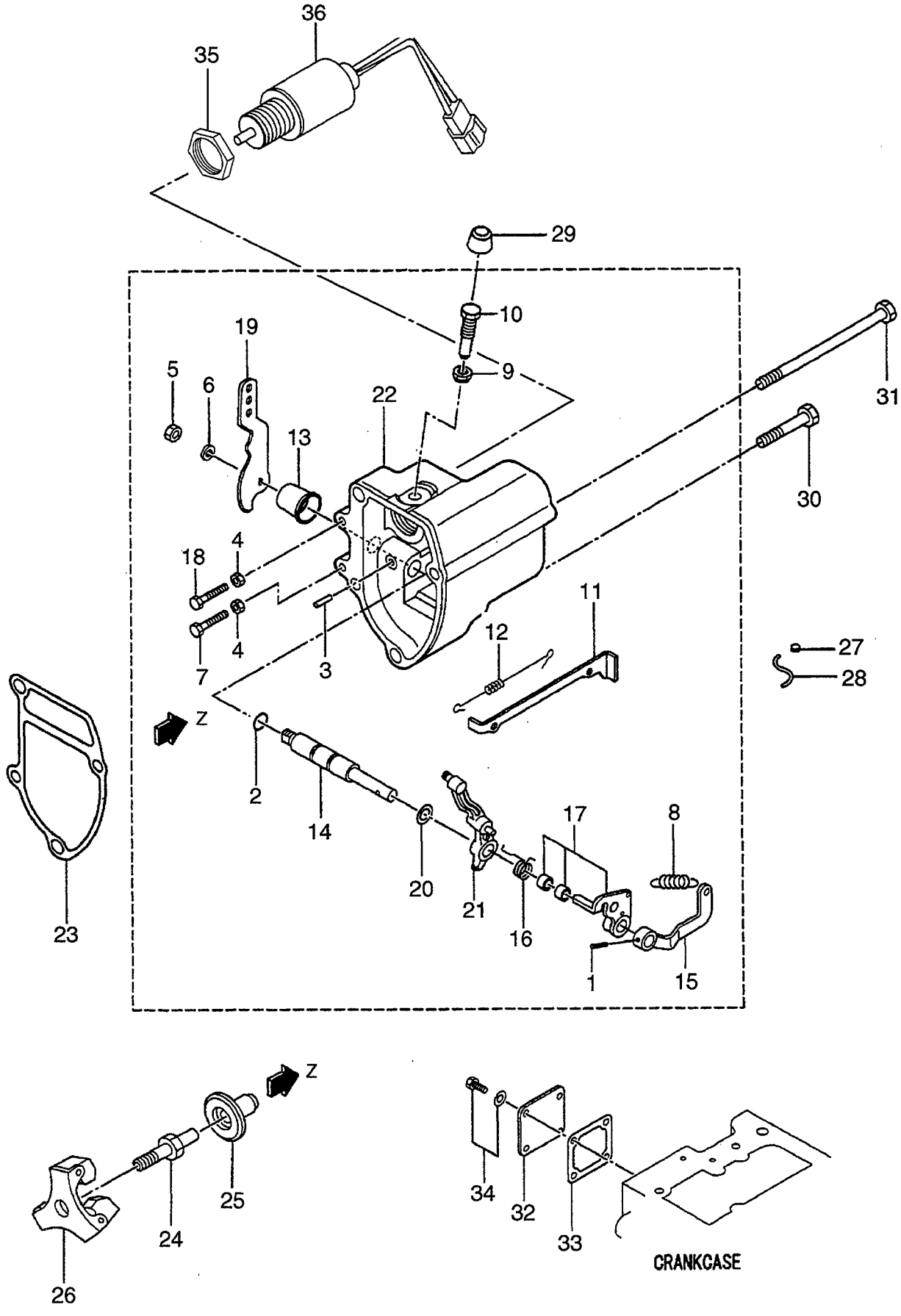

A: S4L-31TCM B: S4L-T31TCM

Item No. 見出番号	Part No. 部品番号	Mark 記号	Description 部品名称		Req'd 個数	Remarks : serial No. 備考：実施号車
A1	AG-31A63-09040		GOVERNOR CASE ASSY	ｶﾞﾊﾞﾅｹｰｽｱｯｾﾝ	1	INC.1-22
S	AG-30A87-10041		SOLENOID&NUT SET	ｿﾚﾉｲﾄﾞ&ﾅｯﾄｾｯﾄ	1	INC.35,36
1	AG-F2850-03020		PIN,SPRING	ﾋﾟﾝ	1	
2	AG-F3150-01010		O RING	Oﾘﾝｸﾞ	1	
3	AG-K8712630		PIN,GROOVED	ﾋﾟﾝ	1	
4	AG-MF430004		NUT	ﾅｯﾄ	2	
5	AG-MF430725		NUT	ﾅｯﾄ	1	
6	AG-MF450405		WASHER	ﾜｯｼｬ	1	
7	AG-MM331-31701		BOLT,SPEED SET	ﾎﾞﾙﾄ	1	
8	AG-MM433677		SPRING,GOVERNOR	ｽﾌﾟﾘﾝｸﾞ	1	
A2	AG-30L63-00020		SCREW ASSY	ｽｸﾘｭｱｯｾﾝ	1	INC.9,10
9	AG-30L63-00600		NUT	ﾅｯﾄ	1	
10	AG-31A63-05601		SCREW,RACK SET	ｽｸﾘｭ	1	
11	AG-31A63-00400		ROD,TIE	ﾛｯﾄﾞ	1	
12	AG-31A63-00500		SPRING	ｽﾌﾟﾘﾝｸﾞ	1	
13	AG-31A63-01800		COVER	ｶﾊﾞｰ	1	
14	AG-31A63-02600		SHAFT	ｼｬﾌﾄ	1	
15	AG-31A63-02700		LEVER	ﾚﾊﾞｰ	1	
16	AG-31A63-05300		SPRING,START	ｽﾌﾟﾘﾝｸﾞ	1	
17	AG-31A63-01010		LEVER,TENSION	ﾚﾊﾞｰ	1	
18	AG-31A63-07900		BOLT,LOW IDLE SET	ﾎﾞﾙﾄ	1	
19	AG-31A63-11301		LEVER,SPEED CONTROL	ﾚﾊﾞｰ	1	
20	AG-31A63-15200		SHIM	ｼﾑ	1	
21	AG-31A63-15500		LEVER,GOVERNOR	ﾚﾊﾞｰ	1	
22	AG-31A63-22100		CASE,GOVERNOR	ｹｰｽ	1	
23	AG-31A63-12201		GASKET	ｶﾞｽｹｯﾄ	1	
24	AG-31A63-10305		SHAFT	ｼｬﾌﾄ	1	
25	AG-31A63-20201		SLEEVE,SLIDING	ｽﾘｰﾌﾞ	1	
26	AG-31A63-11061		WEIGHT	ｳｴｲﾄ	1	
27	AG-MK992-00001		METAL	ﾒﾀﾙ	1	
28	AG-MK993-00240		WIRE	ﾜｲﾔ	1	
29	AG-MM433614		CAP	ｷｬｯﾌﾟ	1	
30	AG-F1035-08045		BOLT	ﾎﾞﾙﾄ	3	
31	AG-31A63-02300		BOLT	ﾎﾞﾙﾄ	1	
32	AG-MM409150		COVER	ｶﾊﾞｰ	1	
33	AG-30A63-00101		GASKET	ｶﾞｽｹｯﾄ	1	
34	AG-F1805-06014		BOLT&WASHER	ﾎﾞﾙﾄ&ﾜｯｼｬ	4	
35	AG-MM409671	*	NUT	ﾅｯﾄ	1	
36	AG-30A87-20401	*	SOLENOID	ｿﾚﾉｲﾄﾞ	1	

FIG. 24 FUEL FILTER (INNER PARTS)
フューエルフィルタ(インナパーツ)

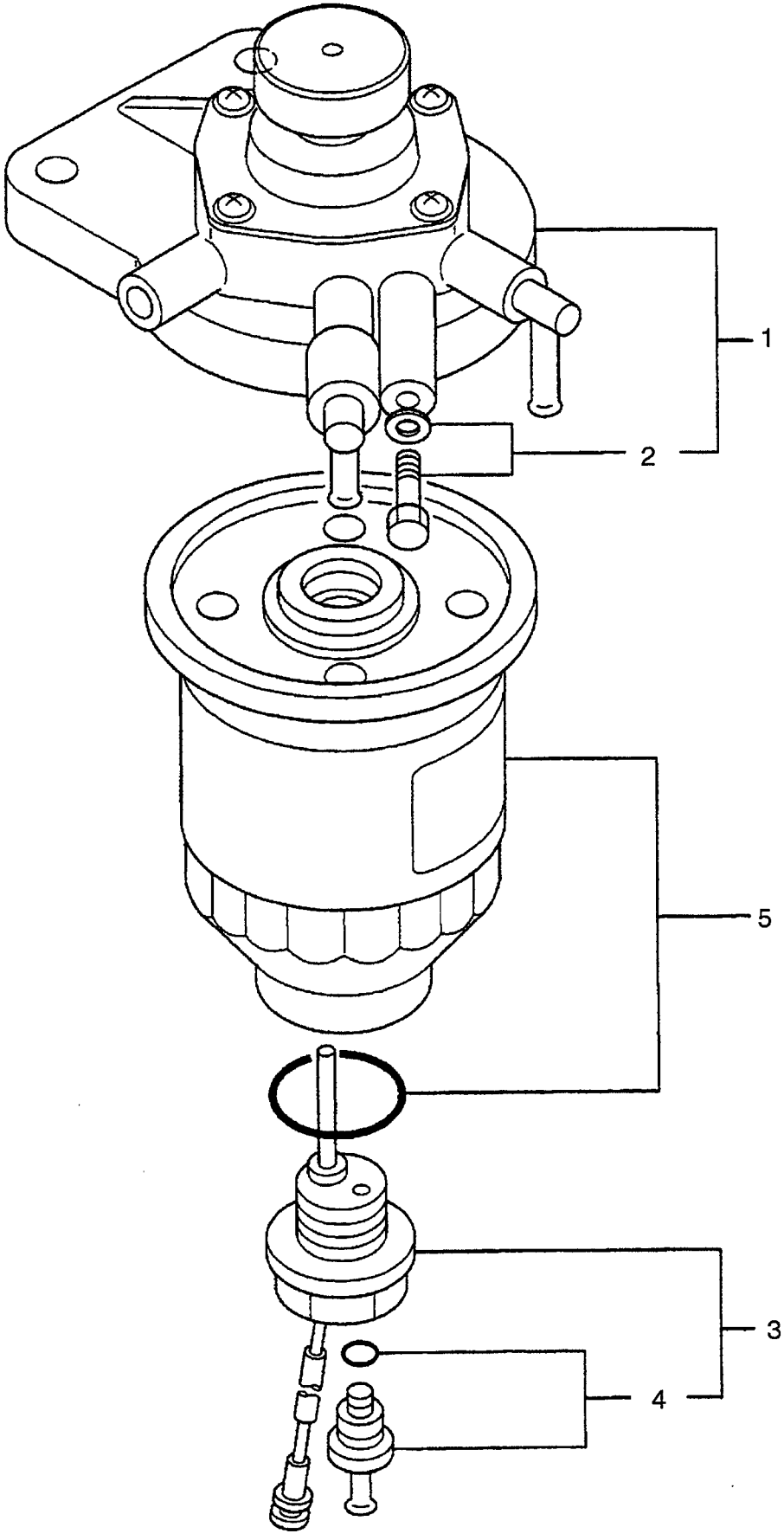

A: S4L-31TCM B: S4L-T31TCM

Item No. 見出番号	Part No. 部品番号	Mark 記号	Description 部品名称		Req'd 個数	Remarks : serial No. 備考：実施号車
A	AG-34462-30030		FUEL FILTER ASSY	ﾌｭｰｴﾙﾌｨﾙﾀｱｯｾﾝ	1	INC.1-5
1	AG-34462-01050		BODY	ﾎﾞﾃﾞｰ	1	INC.2
2	AG-34462-01060		AIR PLUG SET	ｴｱｰﾌﾟﾗｸﾞｾｯﾄ	1	
3	AG-34462-11030		SENSOR	ｾﾝｻ	1	INC.4
4	AG-34462-01070		PLUG,DRAIN	ﾌﾟﾗｸﾞ	1	
5	AG-34462-21040		ELEMENT	ｴﾚﾒﾝﾄ	1	

FIG. 25 ELECTRICAL PARTS
エレクトリカルパーツ

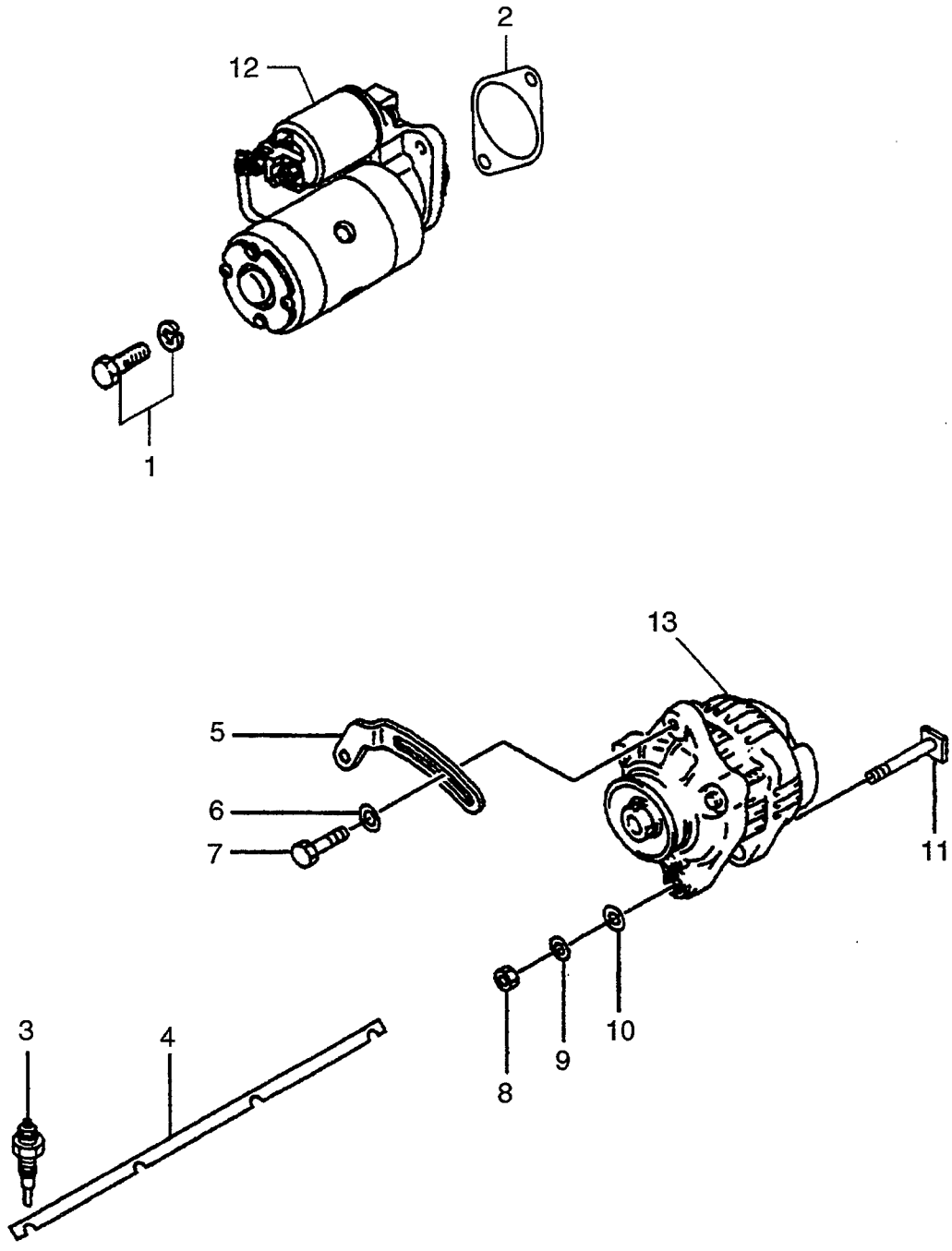

A: S4L-31TCM B: S4L-T31TCM

Item No. 見出番号	Part No. 部品番号	Mark 記号	Description 部品名称		Req'd 個数	Remarks : serial No. 備考：実施号車
1	AG-F1805-10025		BOLT&WASHER	ﾎﾞﾙﾄ&ﾜｯｼｬ	2	
2	AG-30A66-00101		GASKET	ｶﾞｽｹｯﾄ	1	
3	AG-32A66-03100		PLUG,GLOW	ﾌﾟﾗｸﾞ	4	
4	AG-31A66-04101		PLATE,CONNECTION	ﾌﾟﾚｰﾄ	1	
5	AG-31A68-02100		PLATE,ADJUSTING	ﾌﾟﾚｰﾄ	1	
6	AG-MD001521		WASHER	ﾜｯｼｬ	1	
7	AG-MF140026		BOLT	ﾎﾞﾙﾄ	1	
8	AG-MF430006		NUT	ﾅｯﾄ	1	
9	AG-MF450406		WASHER	ﾜｯｼｬ	1	
10	AG-MF450006		WASHER	ﾜｯｼｬ	1	
11	AG-31A68-20300		BOLT	ﾎﾞﾙﾄ	1	
12	AG-31A66-00102		STARTER	ｽﾀｰﾀ	1	SEE FIG.26
13	AG-31A68-00402		ALTERNATOR	ｵﾙﾀﾈｰﾀ	1	SEE FIG.27

FIG. 26 STARTER (INNER PARTS)
スタータ(インナパーツ)

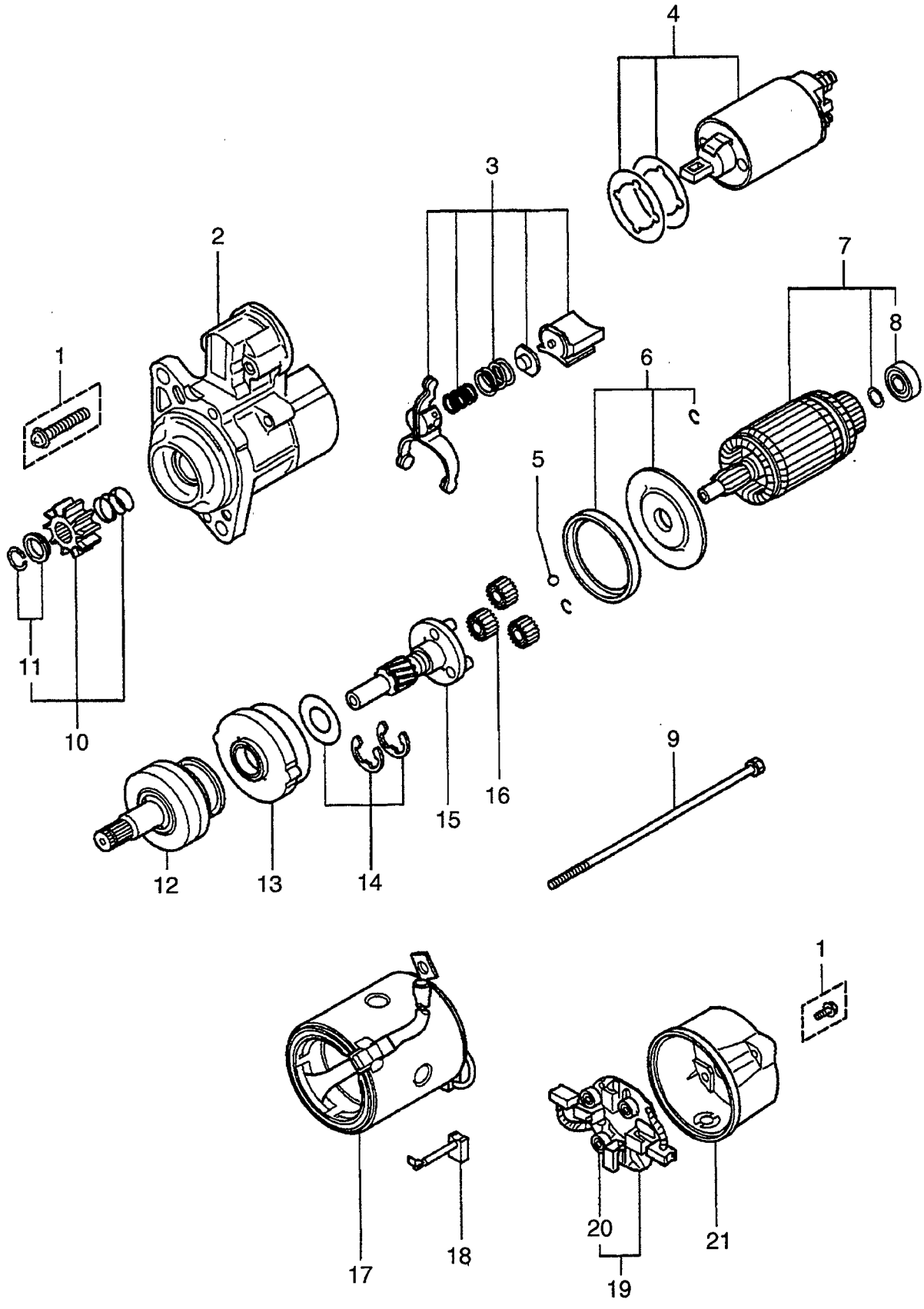

A: S4L-31TCM B: S4L-T31TCM

Item No. 見出番号	Part No. 部品番号	Mark 記号	Description 部品名称		Req'd 個数	Remarks : serial No. 備考：実施号車
A1	AG-31A66-00102		STARTER ASSY	ｽﾀｰﾀｱｯｾﾝ	1	INC.1-21
1	AG-M414X-04875		SCREW SET	ｽｸﾘｭｾｯﾄ	1	
2	AG-M641X-D2471		BRACKET,FRONT	ﾌﾞﾗｹｯﾄ	1	
3	AG-M863X-08871		LEVER	ﾚﾊﾞｰ	1	
4	AG-M372X-03271		SWITCH	ｽｲｯﾁ	1	
5	AG-S409S-00008		BALL	ﾎﾞｰﾙ	1	
6	AG-M578X-29171		PACKING	ﾊﾟｯｷﾝｸﾞ	1	
7	AG-M106X-43572		ARMATURE	ｱｰﾏﾁｭｱ	1	INC.8
8	AG-M931X-01270		BEARING	ﾍﾞｱﾘﾝｸﾞ	1	
9	AG-M901X-00371		BOLT	ﾎﾞﾙﾄ	1	
10	AG-M605X-75371		PINION	ﾋﾟﾆｵﾝ	1	INC.11
11	AG-M385X-03771		STOPPER	ｽﾄｯﾊﾟ	1	
A2	AG-M357X-91974		CLUTCH SHAFT ASSY	ｸﾗｯﾁｼｬﾌﾄｱｯｾﾝ	1	INC.12-16
12	AG-M191X-94271		CLUTCH	ｸﾗｯﾁ	1	
13	AG-M135X-01581		GEAR,INTERNAL	ｷﾞﾔｰ	1	
14	AG-M982X-38871		WASHER	ﾜｯｼｬ	1	
15	AG-M357X-66485		SHAFT,GEAR	ｼｬﾌﾄ	1	
16	AG-M230X-00471		GEAR	ｷﾞﾔｰ	3	
17	AG-M800X-73876		YOKE	ﾖｰｸ	1	
18	AG-M648X-40771		BRUSH	ﾌﾞﾗｼ	2	
19	AG-M649X-20471		HOLDER,BRUSH	ﾎﾙﾀﾞ	1	INC.20
20	AG-M391X-04371		SPRING,BRUSH	ｽﾌﾟﾘﾝｸﾞ	4	
21	AG-M642X-35771		BRACKET,REAR	ﾌﾞﾗｹｯﾄ	1	

FIG. 27 ALTERNATOR (INNER PARTS)
オルタネータ(インナパーツ)

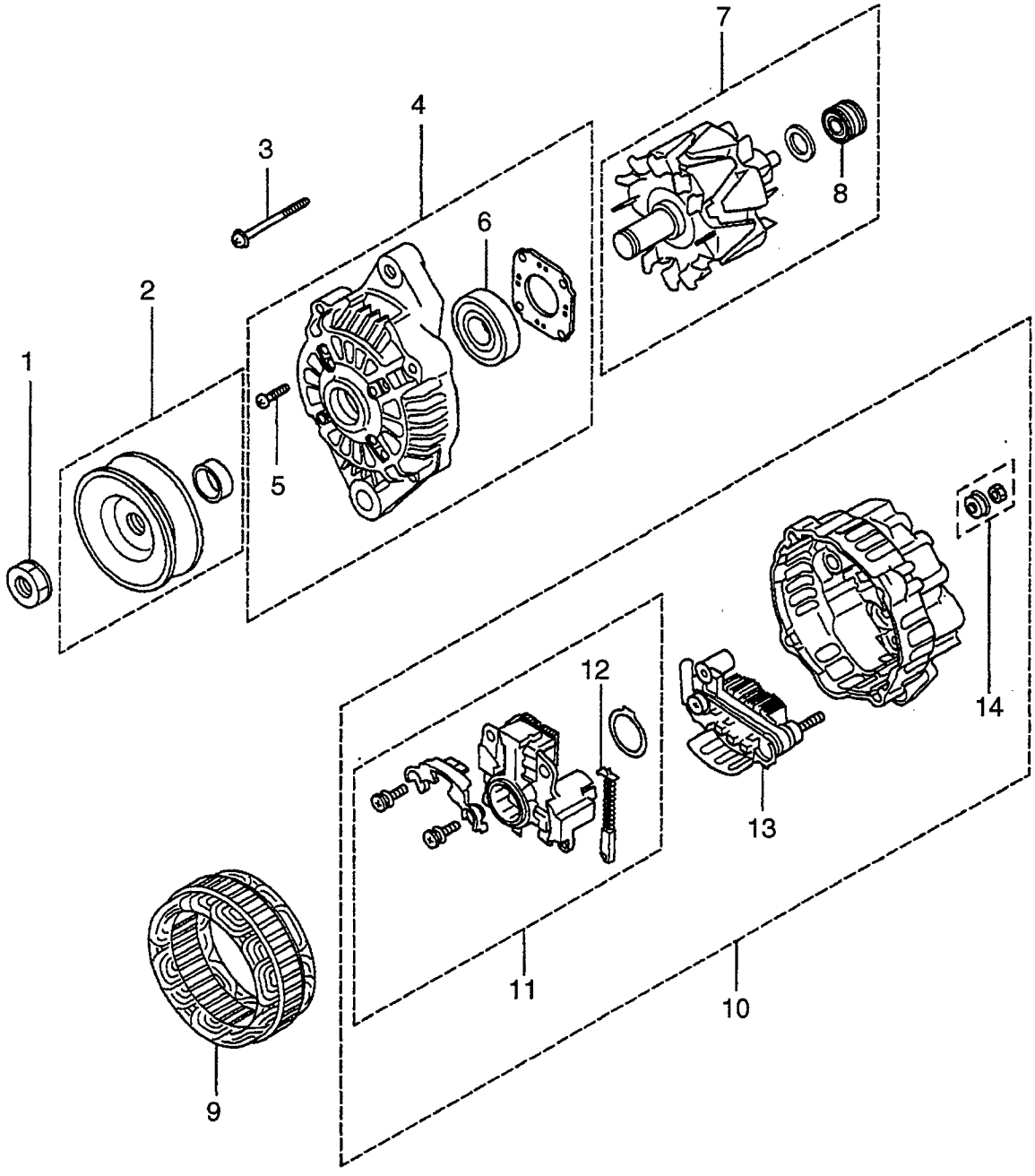

A: S4L-31TCM B: S4L-T31TCM

Item No. 見出番号	Part No. 部品番号	Mark 記号	Description 部品名称		Req'd 個数	Remarks : serial No. 備考：実施号車
A	AG-31A68-00402		ALTERNATOR ASSY	ｵﾙﾀﾈｰﾀｱｯｾﾝ	1	INC.1-14
1	AG-A981X-20771		NUT	ﾅｯﾄ	1	
2	AG-A628T-62170		PULLEY	ﾌﾟｰﾘ	1	
3	AG-A414X-19271		BOLT	ﾎﾞﾙﾄ	1	
4	AG-A640X-67070		BRACKET,FRONT	ﾌﾞﾗｹｯﾄ	1	INC.5,6
5	AG-A414X-21271		SCREW	ｽｸﾘｭ	1	
6	AG-A930X-94570		BEARING,FRONT	ﾍﾞｱﾘﾝｸﾞ	1	
7	AG-A880X-83770		ROTOR	ﾛｰﾀ	1	INC.8
8	AG-S930P-63670		BEARING,REAR	ﾍﾞｱﾘﾝｸﾞ	1	
9	AG-A383X-56570		STATOR	ｽﾃｰﾀ	1	
10	AG-A642X-A9970		BRACKET,REAR	ﾌﾞﾗｹｯﾄ	1	INC.11-14
11	AG-A866X-44682		REGULATOR	ﾚｷﾞｭﾚｰﾀ	1	INC.12
12	AG-A647X-50170		BRUSH	ﾌﾞﾗｼ	2	
13	AG-A860T-40670		RECTIFIER	ﾚｸﾃｨﾌｧｲｱ	1	
14	AG-A529X-07871		NUT	ﾅｯﾄ	1	

FIG. 28 ACCESSORY PARTS
アクセサリパーツ

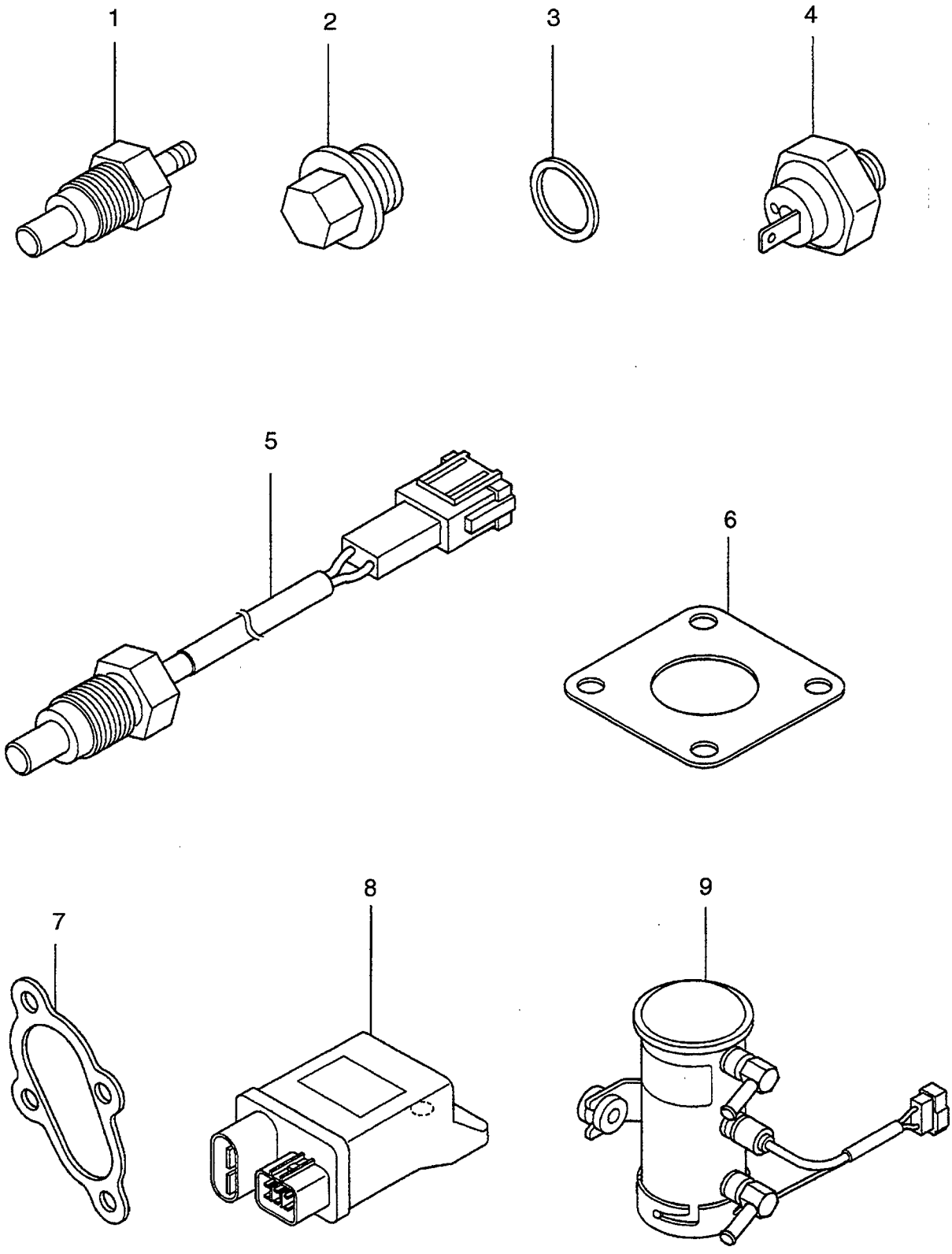

A: S4L-31TCM B: S4L-T31TCM

Item No. 見出番号	Part No. 部品番号	Mark 記号	Description 部品名称		Req'd 個数	Remarks : serial No. 備考：実施号車
1	AG-05204-50200		SENDER UNIT	ｾﾝﾀﾞﾕﾆｯﾄ	1	
2	AG-MM316248		PLUG,DRAIN	ﾌﾟﾗｸﾞ	1	
3	AG-30636-25901		GASKET	ｶﾞｽｹｯﾄ	1	
4	AG-31A90-00300		SWITCH,OIL	ｽｲｯﾁ	1	
5	AG-91A05-02800		SENSOR,WATER TEMP.	ｾﾝｻ	1	
6	AG-30A30-00200		GASKET,MUFFLER	ｶﾞｽｹｯﾄ	1	A
7	AG-49172-17200		GASKET	ｶﾞｽｹｯﾄ	1	B
8	AG-91A04-03200		CONTROLLER,QGS	ｺﾝﾄﾛｰﾗ	1	
9	AG-31A60-00500		PUMP,FUEL	ﾎﾟﾝﾌﾟ	1	

PARTS NUMBER INDEX 部品番号索引表

PART No. 部品番号	FIG.NO. 図番号	PART No. 部品番号	FIG.NO. 図番号	PART No. 部品番号	FIG.NO. 図番号	PART No. 部品番号	FIG.NO. 図番号
AG-A383X-56570	27	AG-F3150-01010	23	AG-MF476215	5	AG-MM437886	3
AG-A414X-19271	27	AG-F3153-06000	1	AG-MF476215	9	AG-MS471104	2
AG-A414X-21271	27	AG-F4010-10050	17	AG-MF522010	10	AG-MS471105	2
AG-A529X-07871	27	AG-F4560-06300	16	AG-MF650102	16	AG-MS471110	2
AG-A628T-62170	27	AG-K8712630	23	AG-MF660036	1	AG-MS603006	19
AG-A640X-67070	27	AG-MD000245	8	AG-MF660036	15	AG-MS603014	18
AG-A642X-A9970	27	AG-MD000269	17	AG-MF660063	1	AG-MS660164	9
AG-A647X-50170	27	AG-MD000312	1	AG-MF660063	16	AG-MS660164	18
AG-A860T-40670	27	AG-MD000425	10	AG-MF665511	2	AG-MS660164	19
AG-A866X-44682	27	AG-MD001370	18	AG-MF665532	2	AG-MS661140	2
AG-A880X-83770	27	AG-MD001370	19	AG-MF665533	2	AG-MS661140	8
AG-A930X-94570	27	AG-MD001521	25	AG-MF665537	2	AG-M106X-43572	26
AG-A981X-20771	27	AG-MD002613	5	AG-MF665538	8	AG-M135X-01581	26
AG-F1035-05010	10	AG-MD006704	4	AG-MK661-14000	20	AG-M191X-94271	26
AG-F1035-06016	16	AG-MD008762	6	AG-MK992-00001	23	AG-M230X-00471	26
AG-F1035-08020	3	AG-MD008784	9	AG-MK993-00240	23	AG-M357X-66485	26
AG-F1035-08020	11	AG-MD016483	10	AG-MM316248	18	AG-M357X-91974	26
AG-F1035-08020	12	AG-MD021105	4	AG-MM316248	19	AG-M372X-03271	26
AG-F1035-08020	20	AG-MD021204	10	AG-MM316248	28	AG-M385X-03771	26
AG-F1035-08045	6	AG-MD024256	2	AG-MM331-31701	23	AG-M391X-04371	26
AG-F1035-08045	23	AG-MD024812	5	AG-MM400380	9	AG-M414X-04875	26
AG-F1035-08055	11	AG-MD041192	12	AG-MM401205	6	AG-M578X-29171	26
AG-F1035-08055	12	AG-MD041209	12	AG-MM408470	8	AG-M605X-75371	26
AG-F1035-12025	2	AG-MD041236	12	AG-MM409031	20	AG-M641X-D2471	26
AG-F1035-12040	5	AG-MD041256	12	AG-MM409036	20	AG-M642X-35771	26
AG-F1805-06014	16	AG-MD041704	18	AG-MM409037	20	AG-M648X-40771	26
AG-F1805-06014	23	AG-MD041704	19	AG-MM409038	20	AG-M649X-20471	26
AG-F1805-06030	18	AG-MD050082	1	AG-MM409039	20	AG-M800X-73876	26
AG-F1805-06030	19	AG-MD050316	7	AG-MM409125	20	AG-M863X-08871	26
AG-F1805-06045	18	AG-MD050317	1	AG-MM409150	23	AG-M901X-00371	26
AG-F1805-06045	19	AG-MD050317	7	AG-MM409302	18	AG-M931X-01270	26
AG-F1805-08016	6	AG-MD068353	20	AG-MM409-31301	18	AG-M982X-38871	26
AG-F1805-08016	7	AG-MD068355	1	AG-MM409-31301	19	AG-S409S-00008	26
AG-F1805-08016	9	AG-MD068355	20	AG-MM409314	18	AG-S930P-63670	27
AG-F1805-08016	10	AG-MD070717	1	AG-MM409326	1	AG-00665-02048	13
AG-F1805-08020	11	AG-MD070717	20	AG-MM409326	18	AG-04826-22000	2
AG-F1805-08020	12	AG-MD115472	1	AG-MM409326	19	AG-04826-23500	2
AG-F1805-08030	6	AG-MD115472	10	AG-MM409327	18	AG-05204-50200	28
AG-F1805-08035	11	AG-MD703856	10	AG-MM409327	19	AG-05317-02600	12
AG-F1805-08035	12	AG-MD712517	6	AG-MM409336	19	AG-05317-50301	16
AG-F1805-08040	9	AG-MF101256	14	AG-MM409645	2	AG-05379-23006	17
AG-F1805-08065	18	AG-MF140026	25	AG-MM409671	23	AG-09006-80020	22
AG-F1805-08065	19	AG-MF140227	18	AG-MM413196	18	AG-09011-05070	22
AG-F1805-10020	8	AG-MF140227	19	AG-MM430176	15	AG-09013-10520	22
AG-F1805-10025	25	AG-MF241308	3	AG-MM430614	20	AG-09013-60540	22
AG-F1825-06025	20	AG-MF401936	11	AG-MM430703	20	AG-09013-60640	22
AG-F1825-08045	18	AG-MF430004	16	AG-MM433-30601	10	AG-09013-70130	22
AG-F1825-08045	19	AG-MF430004	23	AG-MM433614	23	AG-09014-02500	22
AG-F1825-08050	6	AG-MF430006	25	AG-MM433677	23	AG-09014-02610	22
AG-F1825-08060	18	AG-MF430126	5	AG-MM433921	4	AG-09015-05550	22
AG-F1825-08060	19	AG-MF430725	23	AG-MM433922	4	AG-09015-06680	22
AG-F2325-08000	10	AG-MF430729	15	AG-MM433923	4	AG-09016-10210	22
AG-F2500-08000	6	AG-MF450006	25	AG-MM434729	2	AG-09016-30082	22
AG-F2515-12000	5	AG-MF450010	5	AG-MM435-94101	20	AG-09016-40170	22
AG-F2846-05000	2	AG-MF450404	16	AG-MM435-94101	21	AG-09017-00170	22
AG-F2846-06000	5	AG-MF450405	23	AG-MM436290	9	AG-09018-30050	22
AG-F2846-12000	3	AG-MF450406	25	AG-MM437305	4	AG-09021-00440	22
AG-F2850-03020	23	AG-MF450410	5	AG-MM437313	3	AG-09024-40180	22
AG-F2882-18000	17	AG-MF472404	2	AG-MM437884	3	AG-09030-10060	22
AG-F3150-00900	7	AG-MF476018	10	AG-MM437885	3	AG-09046-70030	22

PARTS NUMBER INDEX 部品番号索引表

PART No. 部品番号	FIG.NO. 図番号	PART No. 部品番号	FIG.NO. 図番号	PART No. 部品番号	FIG.NO. 図番号	PART No. 部品番号	FIG.NO. 図番号
AG-09311-03840	21	AG-31A04-34100	10	AG-31A30-20010	11	AG-31A63-20201	23
AG-09312-10380	21	AG-31A04-34300	10	AG-31A32-00402	11	AG-31A63-22100	23
AG-09312-70310	21	AG-31A05-00203	9	AG-31A32-01200	1	AG-31A65-05080	20
AG-09316-41351	21	AG-31A05-00300	9	AG-31A32-01200	11	AG-31A65-05080	22
AG-09317-40070	21	AG-31A05-01300	9	AG-31A32-01200	12	AG-31A65-05090	20
AG-09317-51810	21	AG-31A07-00801	2	AG-31A32-01400	12	AG-31A65-05090	22
AG-09317-51830	21	AG-31A07-02300	3	AG-31A33-00701	16	AG-31A65-11200	10
AG-09317-51850	21	AG-31A07-02401	3	AG-31A33-01500	16	AG-31A66-00102	25
AG-09317-51870	21	AG-31A07-02600	2	AG-31A35-02300	1	AG-31A66-00102	26
AG-09317-51890	21	AG-31A07-03100	2	AG-31A35-02300	14	AG-31A66-04101	25
AG-09317-51910	21	AG-31A07-11601	3	AG-31A35-30010	14	AG-31A68-00402	25
AG-09317-51930	21	AG-31A07-11701	1	AG-31A39-00050	17	AG-31A68-00402	27
AG-09317-51950	21	AG-31A07-11701	3	AG-31A39-00200	17	AG-31A68-02100	25
AG-09317-51970	21	AG-31A07-11901	1	AG-31A39-01500	17	AG-31A68-20300	25
AG-09317-51990	21	AG-31A07-11901	6	AG-31A39-02700	17	AG-31A90-00300	2
AG-09340-05060	21	AG-31A07-12200	1	AG-31A42-02020	7	AG-31A90-00300	28
AG-30A11-00101	1	AG-31A07-12200	2	AG-31A42-02200	7	AG-31A94-01020	1
AG-30A11-00101	6	AG-31A07-32052	2	AG-31A42-03100	7	AG-31A94-02060	1
AG-30A19-00010	4	AG-31A07-35011	2	AG-31A45-00040	19	AG-31B30-12200	12
AG-30A19-00020	4	AG-31A09-10050	3	AG-31A45-02200	19	AG-31B39-10300	17
AG-30A19-00030	4	AG-31A09-10060	3	AG-31A45-20700	18	AG-32A04-02401	10
AG-30A30-00200	1	AG-31A09-10070	3	AG-31A45-20700	19	AG-32A36-05012	15
AG-30A30-00200	28	AG-31A09-10080	3	AG-31A46-00062	18	AG-32A46-03100	17
AG-30A40-00103	15	AG-31A11-00802	6	AG-31A46-00062	19	AG-32A66-03100	25
AG-30A63-00101	1	AG-31A11-02100	6	AG-31A46-01060	18	AG-32A91-05100	1
AG-30A63-00101	23	AG-31A11-05201	6	AG-31A46-01060	19	AG-32C04-04500	10
AG-30A66-00101	25	AG-31A11-05500	6	AG-31A46-01200	1	AG-32C04-06100	10
AG-30A87-10041	23	AG-31A11-11101	6	AG-31A46-01200	18	AG-32C39-00200	1
AG-30A87-20401	23	AG-31A11-11200	1	AG-31A46-01200	19	AG-34333-01401	16
AG-30H45-00101	1	AG-31A12-00500	3	AG-31A46-10101	1	AG-34336-04100	16
AG-30H45-00101	18	AG-31A13-01021	7	AG-31A46-10101	18	AG-34340-00700	1
AG-30H45-00101	19	AG-31A17-00010	4	AG-31A46-10101	19	AG-34340-00700	15
AG-30L63-00020	23	AG-31A17-00020	4	AG-31A48-00100	18	AG-34407-12601	16
AG-30L63-00600	23	AG-31A17-00030	4	AG-31A48-00100	19	AG-34462-01050	24
AG-30405-31403	9	AG-31A17-07400	4	AG-31A48-01100	18	AG-34462-01060	24
AG-30436-52900	16	AG-31A17-07500	4	AG-31A48-01100	19	AG-34462-01070	24
AG-30636-25901	1	AG-31A17-07600	4	AG-31A60-00500	28	AG-34462-11030	24
AG-30636-25901	1	AG-31A17-10602	4	AG-31A61-02900	20	AG-34462-21040	24
AG-30636-25901	18	AG-31A17-11100	4	AG-31A61-04100	20	AG-34462-30030	24
AG-30636-25901	19	AG-31A17-11200	4	AG-31A61-04200	20	AG-49162-23200	13
AG-30636-25901	28	AG-31A17-11300	4	AG-31A61-04300	20	AG-49172-17200	1
AG-31A01-02500	8	AG-31A19-10024	4	AG-31A61-04400	20	AG-49172-17200	28
AG-31A01-02600	8	AG-31A20-00102	5	AG-31A63-00400	23	AG-49172-17300	1
AG-31A01-11101	8	AG-31A20-02401	5	AG-31A63-00500	23	AG-49172-17300	12
AG-31A01-21061	8	AG-31A21-03060	5	AG-31A63-01010	23	AG-49173-04220	12
AG-31A01-33300	1	AG-31A23-00051	2	AG-31A63-01800	23	AG-49173-04220	13
AG-31A01-33300	8	AG-31A23-02700	6	AG-31A63-02300	23	AG-49173-08200	13
AG-31A03-01101	8	AG-31A23-03020	6	AG-31A63-02600	23	AG-49173-12100	13
AG-31A04-00400	10	AG-31A23-03300	5	AG-31A63-02700	23	AG-49173-14001	13
AG-31A04-00500	10	AG-31A23-03400	6	AG-31A63-05300	23	AG-49173-57400	13
AG-31A04-00700	10	AG-31A23-03600	6	AG-31A63-05601	23	AG-90802-20150	22
AG-31A04-01301	10	AG-31A30-00300	11	AG-31A63-07900	23	AG-91A04-03200	28
AG-31A04-11024	10	AG-31A30-00500	12	AG-31A63-09040	23	AG-91A05-02800	28
AG-31A04-20031	9	AG-31A30-00801	1	AG-31A63-10305	23	AG-94901-81020	22
AG-31A04-20200	10	AG-31A30-00801	11	AG-31A63-11061	23	AG-94903-00030	22
AG-31A04-21010	10	AG-31A30-00801	12	AG-31A63-11301	23	AG-94904-80800	22
AG-31A04-30043	10	AG-31A30-02500	12	AG-31A63-12201	1	AG-94918-00310	22
AG-31A04-30100	10	AG-31A30-10902	1	AG-31A63-12201	23		
AG-31A04-33202	1	AG-31A30-10902	11	AG-31A63-15200	23		
AG-31A04-33202	9	AG-31A30-10902	12	AG-31A63-15500	23		

No. PE-S4L-31TCMA

2003年12月　発行

TCM株式会社

本　社　　大阪市西区京町堀１－１５－１０

発　行　　ＴＣＭテクノ株式会社

ISSUED : December, 2003

TCM CORPORATION

INTERNATIONAL MARKETING DIVISION: 1-15-5, Nishi-shimbashi, Minato-ku, Tokyo
105-0003, Japan
FAX: Japan +81-3-35918152, 3-35918153

無断で転載・複製を禁ず
All rights reserved.

I-0312001(H) Printed in Japan

TCM株式会社